TM12 A-W_Chinese:TM12 A/W 2007-11-26 8:01 Page 1

自行式立柱型高空作业平台

UpRight
POWERED ACCESS

- 工作高度可达5.7米
- 超紧凑设计
- 能通过标准门和狭窄的通道
- 载重达227公斤
- 能用客梯装运
- 直接步入/步出式平台
- 无痕迹轮胎

TM12

Courtesy of Crane.Market

TM12 自行式立柱型高空作业平台 技术规范

	TM12
最大工作高度 A	5.7m
最大平台高度 B	3.7m
行走时最大高度	3.7m
平台载重量	227kg
平台尺寸（内侧）	0.74m x 1.04m
宽度 C	0.76m
收藏高度 D	1.7m
收藏长度 E	1.36m
总重	776kg
最大行驶速度 平台升起时速度	3.65km/h 1.0km/h
爬坡能力	14˚/25%
转弯内径	0.37m
底盘离地高度	76mm
上升/下降速度	18秒 / 25秒
驱动系统	双前置液压马达
轮胎	305mm直径，实心橡胶，无痕迹轮胎
电池充电器	25安培,90V - 240V自适应
驻车刹车	两轮弹簧制动，液压释放 带有手动控制
控制系统	单手比例控制
电源	24V 4匹马力直流电机，4只220安时电池

产品技术规范随时会更新，恕不另行通知。本册中的照片及图标仅用于宣传目的。有关正确使用和维护的详细说明，请参见操作手册。

TM12提供了一种安全、高效的高空作业手段，尤其在办公室、商店、酒店、公共场所以及拥挤的工业走道。它的紧凑的尺寸也使它在库存堆放、档案存取成为理想的应用。

操作者能容易地步入平台，行驶到工作位置并升至需要的高度。当工作完成后，它能迅速下降并返回到方便的储存地点。

标准特性

- 比例控制
- 升至最高出可行驶
- 24V直流4匹马力电机在户内提供干净无污染动力
- 下降及倾斜报警
- 高容量电池提供更长使用时间
- 25A充电器使用晚间充电更容易
- 在底盘上的紧急下降装置
- 无痕迹橡胶实心轮胎
- 吊车及铲车装置
- 可选择行走报警
- 一年零部件及人工质量保证
- 5年结构件质量保证

选件

- 超重报警
- 非标准油漆颜色
- 绿色环保液压油

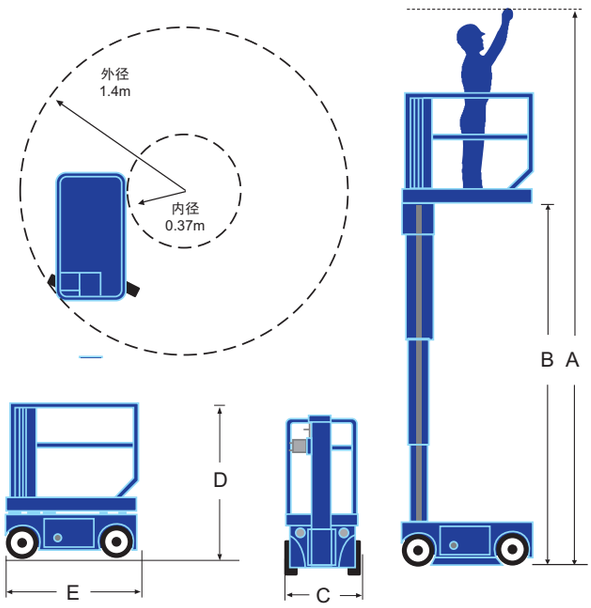

BP2. TM12 4/07

UpRight POWERED ACCESS
Vigo Centre, Birtley Road, Washington,
Tyne & Wear, NE38 9DA, U.K.
Sales Tel: +44 (0) 845 1550 057 • Spare Parts Tel: +44 (0) 845 1550 058
www.upright.com

CE 本产品具有CE标志，符合所有欧洲机器规定

制造商：UpRight POWERED ACCESS

Courtesy of Crane.Market