TKA 12.700c PREMIUM

TKA GUINDASTES

Gráfico

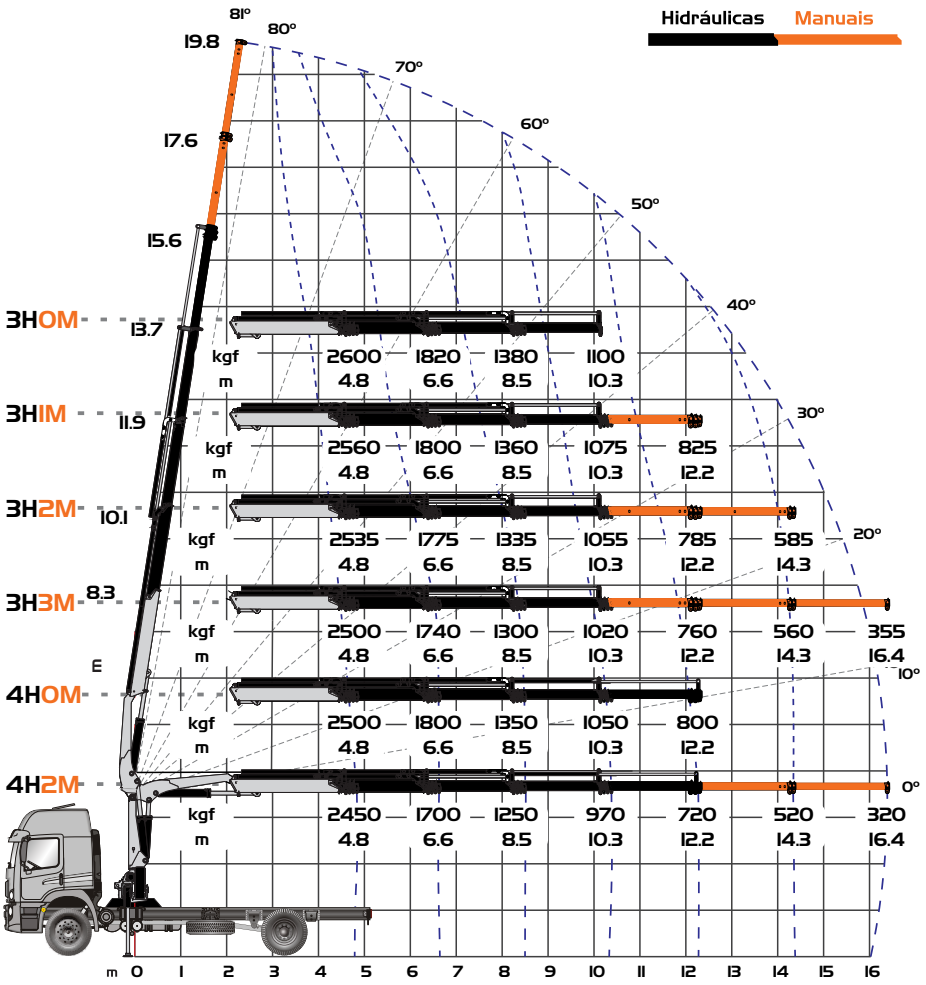

DADOS TÉCNICOS

Alcance máximo vertical - 4H2M
19.8 m
Alcance máximo horizontal - 4H2M
16.4 m
Alcance hidráulico vertical - 4H2M
15.6 m
Alcance hidráulico horizontal - 4H2M
12.2 m
Abertura de patolas dianteiras
5.4 m *
Ângulo de elevação da lança
81°
Ângulo de giro
360°
Pressão de trabalho
260 bar
Peso da máquina base - 3H0M / 3H1M / 3H2M
1955 kg / 2010 kg / 2060 kg
Peso da máquina base - 3H3M / 4H0M / 4H2M
2100 kg / 2095 kg / 2150 kg
Espaço ocupado para operação
1.1 m
Capacidade do reservatório hidráulico
90 l
PBT mínimo para instalação
11.000 kg **

DIMENSÕES

* EXTENSIVO DIANTEIRO HIDRÁULICO OPCIONAL
** MEDIANTE ESTUDO DE INTEGRAÇÃO VEICULAR

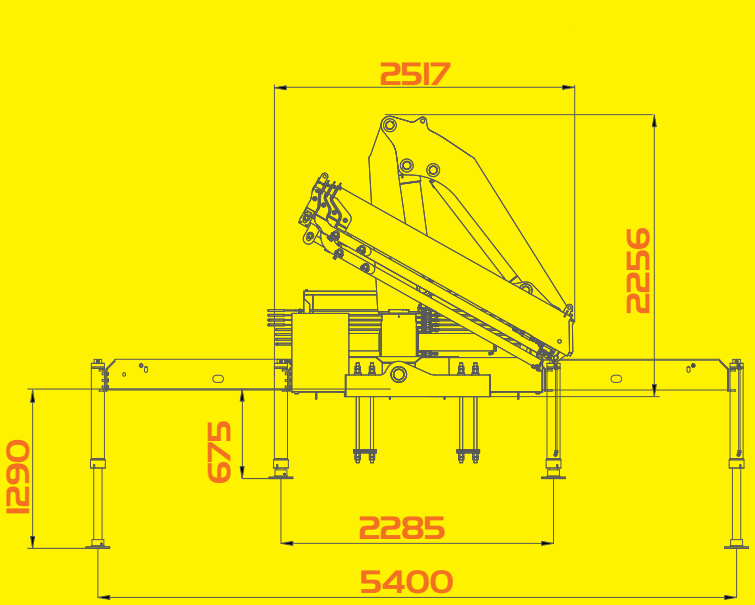

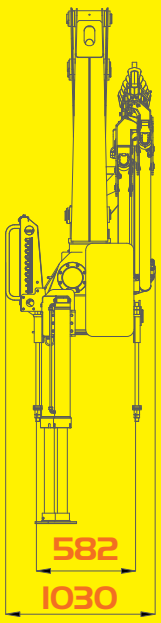

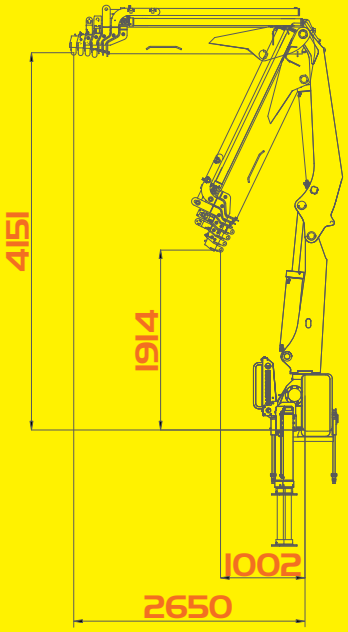

[www.tkaguindastes.com.br]

Courtesy of Crane.Market