GROVE®

GMK5220

product guide

220 tonnes

68 m

12 - 37 m

108 m

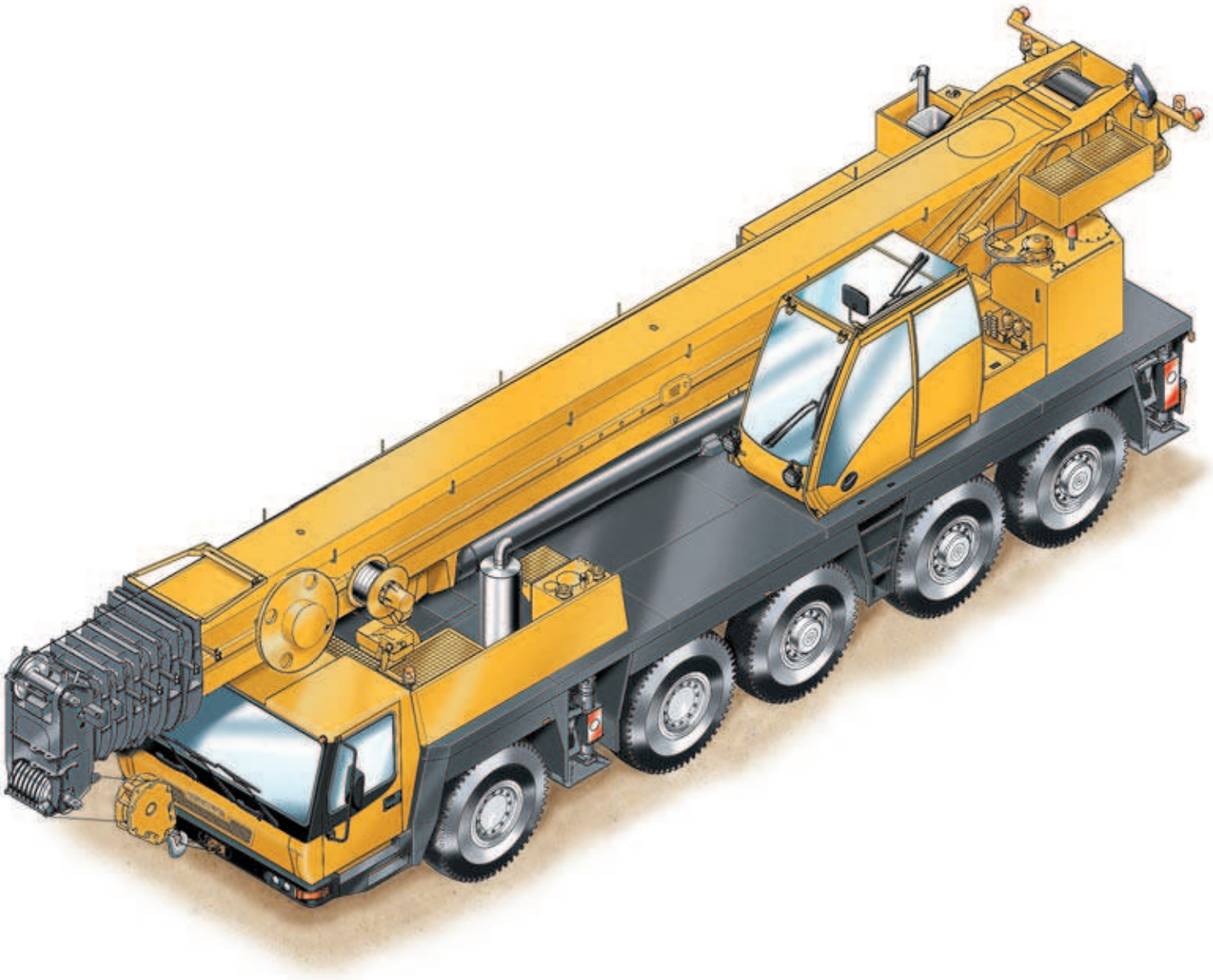

All-Terrain Crane • AT-Kran • Grue Automotrice Routiére
Grúa Todo Terreno Rapida • Gru Fuoristrada Veloci

Manitowoc Crane Group

Courtesy of Crane.Market

Contents • Inhalt • Contenu • Contenido • Contenuto

Specification	**3**
Technische Daten	**4**
Caractéristiques techniques	**5**
Características	**6**
Caratteristiche	**7**
Data • Daten • Caractéristiques • Datos • Dati	**8**
Dimensions • Abmessungen • Enncombrement • Dimensiones • Dimensioni	**9**
Counterweight • Gegengewicht • Contrepoids • Contrapesos • Contrappesi	**10**
Load charts • Traglasten • Capacités de levage • Capacidades • Capacità	
Notes • Hinweise • Notes • Notas • Note	**11**
Overview • Übersicht • Tableu synoptique • Resumen de las tablas • Tabella riassuntiva	**12**
Working Range • Arbeitsbereiche • Diagramme de levage • Gama de trabajo • Area di lavaro	**13**
Telescopic Boom • Teleskopausleger • Flèche principale • Pluma telescópica • Braccio telescopico	**14**
Lattice extension • Auslegerverlängerung • Extension treillis • Extensión de pluma • Jib	**17**
Notes • Hinweise • Notes • Notas • Note	**29**
Symbols • Symbolerklärung • Glossaire des symboles • Glosario de simbolos • Glossario dei simboli	**31**

Manitowoc Crane CARE

Manitowoc Crane CARE is the Manitowoc Crane Group's unparalleled product support organisation. Manitowoc Crane CARE combines all aspects of parts, service, technical documentation, technical support and training into one organisation. The program includes all of the Manitowoc Crane Group's brands, which include, Potain, Grove, Manitowoc, Manlift and National Crane.

For the care of your crane and the prosperity of your business, Manitowoc Crane CARE is your single source for customer support. Wherever, whenever, whatever – we're there.

Manitowoc Crane CARE vereint alle Serviceleistungen der Manitowoc Crane Group im Produktsupport vor und nach dem Verkauf: Ersatzteile, Service, technische Dokumentation, technischer Support und Schulung, alles unter einem Dach. Dieser Service erstreckt sich auf alle Marken der Manitowoc Crane Group: Potain, Grove, Manitowoc, Manlift und National Crane.

Damit Ihr Kran leistungsfähig bleibt und Ihr Erfolg gesichert ist, bietet Ihnen Manitowoc Crane CARE einen umfassenden Support aus einer Hand. Zu jeder Zeit, an jedem Ort, für jeden Fall – wir sind für Sie da.

Organisation hors pair dédiée au support technique des produits de Manitowoc Crane Group, Manitowoc Crane CARE réunit au sein d'une même entité tous les aspects du service : pièces de rechange, service après-vente, publication technique, assistance technique et formation. Ce programme s'adresse à toutes les marques de Manitowoc Crane Group : Potain, Grove, Manitowoc, Manlift et National Crane.

Pour assurer l'entretien de vos grues et la prospérité de votre entreprise, Manitowoc Crane CARE constitue votre unique interlocuteur du service à la clientèle. Où que vous soyez, quel que soit votre besoin, vous pouvez toujours compter sur nous !

Manitowoc Crane CARE, es la organización post-venta y soporte técnico de Manitowoc Crane Group. Manitowoc Crane CARE combina todos los aspectos de piezas de repuesto, servicio, documentación técnica, apoyo técnico y formación en un único lugar. El programa también incluye todas las ramas Manitowoc Crane Group que engloba Potain, Grove, Manitowoc, Manlift y National Crane.

Para el cuidado de su grúa y la prosperidad de su negocio, Manitowoc Crane CARE, es la forma más sencilla de ayudarle. Donde sea y cuando sea, nosotros estamos allí.

Manitowoc Crane CARE è l'ineguagliabile organizzazione di supporto di Manitowoc Crane Group. Manitowoc Crane CARE gestisce tutte le attività legate a pezzi di ricambio, documentazione tecnica, assistenza tecnica e formazione riunite in un unico punto di riferimento. Questo servizio è attivo per tutti i marchi di Manitowoc Crane Group e precisamente Potain, Grove, Manitowoc, Manlift e National Crane.

Per l'assistenza delle Vostre gru e per la redditività dei Vostri affari, Manitowoc Crane CARE è l'insostituibile Vostra risorsa in questo settore. In ogni posto, tutte le volte, per qualsiasi necessità – noi ci siamo

Courtesy of Crane.Market

Superstructure

Boom
13,3 m to 68,0 m seven section TWIN-LOCK™ boom.
Maximum tip height 71,0 m.

Boom elevation
1 cylinder with safety valve, boom angle from -1,5° to +83°.

Load moment and independent anti-two block system
Load moment and independent anti-two block system with audio visual warning and control lever lock-out. These systems provide graphic display of boom angle, length, radius, tip height, relative load moment, maximum permissible load, load indication and warning of impending two-block condition with lock-out hoist function.

Cab
Aluminium, full vision, tiltable (approx. 20°), safety glass, adjustable operator's seat with suspension, engine-dependent hot water heater. Armrest-integrated crane controls. Ergonomically arranged instrumentation and crane operating controls.

Slewing
3 slewing gears with axial piston motors, planetary gear, automatic brake with foot operated release switch for free slew.

Counterweight
51 tonnes, consisting of various sections (vehicle width 3.00 m). Hydraulic removal system.

Engine
Mercedes-Benz OM906LA, diesel, 6 cylinders, water cooled, turbocharged, 170kW (231 HP) at 2200 rpm. (80/1269 EWG - fan rigid). Max. torque: 810 Nm at 1200 rpm. Fuel tank capacity: Integrated in carrier fuel reservoir. Engine emission: EUROMOT / EPA / CARB (non road).

Hydraulic system
2 separate circuits, 1 axial piston variable displacement pump (load sensing), with electronic power limiting control and 1 double gear pump for slewing. Thermostatically controlled oil cooler. Tank capacity: 916 l.

Control system
Full electronic control of all crane movements using electrical control levers with automatic reset to zero. Integrated with the LMI and engine management system by CAN-BUS. ECOS system with graphic display.

Hoist
Axial piston motor with planetary gear and brake. Drum rotation indicator.

Electrical system
Three-phase alternator 28 V/80 A, 2 batteries 12 V/170 Ah.

*Optional equipment
Bi-fold swingaway, 12/21 m - with hydraulic offset and luffing under load (5° - 40°), controlled from the crane cab.
Lattice extension, 29/37 m - includes 8 m fixed, non-offsettable sections plus 12/21 m swingaway (see above).
Additional 20/26 tonnes counterweight (total counterweight 71/77 tonnes).
Auxiliary hoist.
Engine-independent hot water heater, with engine pre-heater.

Carrier

Chassis
Special 5-axle chassis, all-welded torsion-resistant box type construction in high strength steel.

Outriggers
4 double hydraulically telescoping beams with vertical cylinders and outrigger pads. Independent horizontal and vertical movement control on each side of the carrier and from the operators cab. Electronic level indicator with automatic levelling system.

Engine
Mercedes-Benz OM502LA, diesel, 8 cylinders, water cooled, turbocharged, 420 kW (571 HP) at 1800 rpm (80/1269 EWG - fan loose). Max. torque: 2700 Nm at 1200 rpm. Fuel tank capacity: 515 l.
Engine emission: EUROMOT / EPA / CARB (non road).

Transmission
Allison automatic 4000 SP, 6 forward and 1 reverse speed. Two speed transfer case with inter-axle differential lock.

Drive/Steer
10 x 6 x 10.

Axle lines
5 axle lines. 3, 4 and 5 are driven steering axle lines, the 1st and 2nd are steering axle lines.

Suspension
MEGATRAK®. All wheels with independent hydropneumatic suspension and hydraulic lockout. Longitudinal and transverse level control with automatic on-highway levelling system. Range +160 mm/-120 mm.

Tyres
10 tyres, 14.00 R25.

Steering
Dual circuit, hydraulic power assisted steering with emergency steering pump. Axle lines 1, 2, 3 and 5 steer on highway (steer by wire). Separate electronic hydraulic (steer by wire) steering of the 4th, and 5th axle line for all wheel steering and crabbing.

Brakes
Service brake: pneumatic dual circuit, acting on all wheels, air dryer.
Permanent brake: exhaust brake and constant throttle brake.
Parking brake: pneumatically operated spring-loaded brake acting on axle lines 2, 3, 4 and 5.

Cab
Aluminium, 2-man-design, safety glass, driver seat with pneumatic suspension, engine-dependent hot water heater. Complete instrumentation and driving controls.

Electrical system
Three-phase alternator 28 V/100A, 2 batteries 12 V/170 Ah. Lighting system and signals 24 V.

*Optional equipment
10 x 8 x 10.
Transmission intergrated hydraulic retarder.
10 tyres, 16.00 R25.
10 tyres, 20.5 R25 (vehicle width 3,10 m).
Folding bunk bed in carrier cab.
Engine-independent hot water heater, with engine pre-heater.

*Further optional equipment upon request.

Courtesy of Crane.Market

Kranoberwagen

Teleskopausleger
Von 13,3 m bis 68,0 m ausfahrbarer, siebenteiliger, TWIN-LOCK™ Ausleger. Maximale Rollenhöhe 71,0 m.

Wippwerk
1 Zylinder mit Sicherheits-Rückschlagventil.
Auslegerverstellwinkel -1,5° bis +83°.

Elektronischer Lastmomentbegrenzer und unabhängiges Hubendschalter System
Elektronischer Lastmomentbegrenzer mit hör- und sichtbarer Vorwarnung sowie automatischer Abschaltung, grafische Anzeige für tatsächliche und zulässige Belastung, Ausladung und diverse Zustände. Unabhängiges Hubendschalter System mit Abschaltfunktion.

Kranfahrerkabine
Vollsicht-**Aluminium**-Kabine, ca. 20° kippbar, Sicherheitsglas, verstellbarer Fahrersitz mit Dämpfung. In Armlehnen integrierte Kransteuereinrichtung. Ergonomisch angeordnete Steuer- und Kontrolleinrichtungen. Motorabhängige Warmwasserheizung.

Drehwerk
3 Drehwerke mit Axialkolbenmotoren, Planetengetriebe, automatische Bremse, Freischaltung über Fußtaster.

Gegengewicht
51 t bestehend aus mehreren Teilen (Fahrzeugbreite 3,00 m). Hydraulisches Rüstsystem.

Motor
Mercedes-Benz OM906LA, 6 Zylinder Diesel, wassergekühlt mit Abgasturbolader, 170 kW (231 PS) bei 2200 min^{-1} (80/1269/EWG Ventilator starr), max. Drehmoment 810 Nm bei 1200 min^{-1}.
Kraftstoffbehälter: Versorgung über den Unterwagentank.
Motoremission: EUROMOT / EPA / CARB (non road).

Hydrauliksystem
2 separate Kreisläufe, 1 Axialkolben-Verstellpumpe (load sensing) mit elektronischer
Grenzlastregelung und 2 Zahnradpumpen für das Drehwerk.
Thermostatisch gesteuerter Ölkühler. Tankvolumen: 916 l Hydrauliköl.

Steuerung
Voll elektronische Steuerung aller Bewegungen mit elektrischen Kreuzsteuerhebeln mit automatischer Nullstellung, verbunden mit der LMB und dem Motormanagement System über einen CAN-BUS. ECOS System mit grafischer Anzeige.

Hubwerk
Axialkolbenmotor mit Planetengetriebe und Bremse. Hubwerksdrehmelder.

Elektrische Anlage
Drehstromlichtmaschine 28 V/80 A, 2 Batterien 12 V/170 Ah.

* Zusatzausrüstung
Doppelklappspitze 12/21 m Anlenkung 5°- 40°. Aus der Kranfahrerkabine hydraulisch einstellbar und unter Volllast wippbar.
Auslegerverlängerung, Gitterkonstruktion 29/37 m, bestehend aus Doppelklappspitze (siehe oben) und 1 bzw. 2 Verlängerungsstücke zu je 8 m.
Zusatzgegengewicht 20/26 t (Gesamtgegengewicht 71/77 t).
Hilfshubwerk.
Motorunabhängige Warmwasser-Standheizung mit Motorvorwärmung.

Kranunterwagen

Rahmen
5-Achs-Spezialfahrzeug, geschweißte, torsionssteife Kastenkonstruktion aus hochfestem Feinkornstahl.

Abstützung
4 hydraulisch doppelt teleskopierbare Schiebeträger mit Abstützzylindern und Abstützplatten, beidseitig vom Unterwagen und aus der Kranfahrerkabine einzeln horizontal und vertikal steuerbar. Elektronische Niveauanzeige mit automatischer Nivellierung.

Motor
Mercedes-Benz OM502LA,8 Zylinder Diesel, wassergekült mit Abgasturbolader, 420 kW (571 PS) bei 1800 min^{-1} (80/1269/EWG Ventilator lose), max. Drehmoment 2700 Nm bei 1200 min^{-1}. Kraftstoffbehälter: 515 l.
Motoremission: EUROMOT / EPA / CARB (non road).

Getriebe
Allison Getriebeautomat 4000 SP, 6 Gänge vorwärts und 1 rückwärts. Verteilergetriebe 2 stufig mit Längsdifferentialsperre.

Antrieb/Lenkung
10 x 6 x 10

Achslinien
5 Achslinien, Achslinie 3, 4 und 5 gelenkt und angetrieben. Achslinie 1 und 2 gelenkt.

Federung
MEGATRAK®. Alle Räder in Einzelradaufhängung, hydropneumatische Federung und hydraulische Blockierung. Neigungsverstellung in alle Richtungen und automatische Straßenfahrtniveaueinstellung.
Federweg +160mm/-120mm.

Bereifung
10 Reifen, Größe 14.00 R25.

Lenkung
Zweikreis-Hydrolenkung mit Notlenkpumpe. Während der Straßenfahrt werden die 1., 2., 3. und 5. Achse (steer by wire) gelenkt. Separate elektronisch-hydraulische Lenkung der 4. und 5. Achslinie für Allradlenkung und Krabbengang.

Bremsen
Betriebsbremse: pneumatische Zweikreisbremse, auf alle Räder wirkend, Lufttrockner. Dauerbremse: Motorklappenbremse mit Konstantdrossel. Feststellbremse: druckluftbetätigte Federspeicherbremse auf 2., 3., 4. und 5. Achslinie wirkend.

Fahrerhaus
Aluminium, 2-Mann-Fahrerhaus, Sicherheitsglas, luftgedämpfter Fahrersitz, motorabhängige Warmwasserheizung. Kontroll- und Bedienungseinrichtung für Fahrbetrieb.

Elektrische Anlage
Drehstromlichtmaschine 28 V/100 A, 2 Batterien 12 V/170 Ah, Beleuchtung und Signaleinrichtung 24 V.

* Zusatzausrüstung
10 x 8 x 10
Getriebeintegrierter hydraulischer Retarder.
10 Reifen, Größe 16.00 R25.
10 Reifen, Größe 20.5 R25 (Fahrzeugbreite 3,10 m).
Klappliege im Fahrerhaus
Motorunabhängige Warmwasser-Standheizung mit Motorvorwärmung.

*Weitere Zusatausrüstungen auf Anfrage

Courtesy of Crane.Market

Superstructure

Flèche
Flèche sept éléments, de 13,3 m à 68,0 m, à télescopage TWIN-LOCK™ Hauteur maximum de tête de flèche 71,0 m.

Relevage
1 vérin avec clapet anti-retour, angle de relevage de - 1,5° à +83°.

Contrôleur d'état de charge et dispositif de fin de course haute crochet indépendant
Equipements électroniques de contrôle de charge et de fin de course haute crochet indépendants avec dispositifs de signalisation sonore et visuelle et de coupure des mouvements. Affichage graphique d'angle et de longueur de flèche, de portée, de hauteur de tête de flèche, de moment relatif, de charge maximum autorisée, d'état de charge et d'approche de fin de course haute crochet avec coupure du mouvement de montée de treuil.

Cabine
Cabine en **aluminium**, inclinable (angle d'inclinaison environ 20°), largement vitrée, avec vitrage de sécurité, hydraulique suspendu et chauffage à eau chaude alimenté par le moteur. Disposition ergonomique des commandes de grue intégrées dans les accoudoirs et de l'instrumentation.

Orientation
Dispositif d'orientation triple avec moteurs hydrauliques à pistons axiaux, frein à serrage automatique et commande d'orientation libre au pied.

Contrepoids
Contrepoids modulaire de 51 tonnes de poids total (largeur du véhicule 3,00 m) et système de dépose hydraulique.

Moteur
Moteur Diesel Mercedes-Benz OM906LA, 6 cylindres suralimenté, refroidi par eau et développant 170 kW (231 CV) à 2200 min^{-1}. (80/1269 EWG - ventilateur en prise directe). Couple maxi 810 Nm à 1200 min^{-1}. Capacité Intégré avec le réservoir du porteur.
Conformité aux normes de pollution EUROMOT / EPA / CARB (tout terrain).

Système hydraulique
2 circuits indépendants, 1 pompe à pistons axiaux avec système (load sense) de contrôle de charge et 1 pompe double à engrenages pour l'orientation. Refroidisseur d'huile à commande thermostatique. Capacité du réservoir : 916 l

Commandes de grue
Commandes de grue électroniques par manipulateurs électriques avec retour au neutre automatique. Ces commandes sont reliées au contrôleur d'état de charge et au dispositif de gestion du moteur thermique par système CAN-BUS. Système ECOS avec affichage graphique

Treuil de levage
Treuil avec tambour rainuré, réducteur à planétaires, frein multidisque, moteur à pistons axiaux et indicateur de rotation.

Installation électrique
Alternateur triphasé 28 V/80 A et 2 batteries 12 V/170 Ah.

* Equipements optionnels
Extension treillis à repliage latéral double de 12/21 m - avec déport hydraulique et inclinaison sous charge (5°- 40°), commandés depuis la cabine.
Extension treillis de 29/37 m constituée de : extension treillis double « voir ci-dessus » plus éléments intermédiaires de 8 m.
Contrepoids supplémentaire de 20/26 t (Contrepoids total 71/77 t).
Treuil auxiliaire.
Chauffage auxiliaire â eau chaude indépendant avec dispositif de préchauffage moteur.

Porteur

Châssis
Porteur spécial, « 5 lignes d'essieux », mécanosoudé, type caisson, en acier à haute limite élastique.

Calage
4 poutres à télescopage hydraulique, avec vérins et patins d'appui. Commande indépendante des mouvements verticaux et horizontaux sur les deux côtés du porteur et depuis la cabine de l'opérateur. Indicateur de mise à niveau électronique avec système de mise à niveau automatique.

Moteur
Moteur Diesel Mercedes-Benz OM502LA, 8 cylindres suralimenté, refroidi par eau et développant 420 kW (571 CV) à 1800 min^{-1} (80/1269 EWG - ventilateur débrayable). Couple maxi 2700 Nm à 1200 min^{-1}. Capacité du réservoir : env. 515 l. Conformité aux normes de pollution EUROMOT / EPA / CARB (tout terrain).

Boite de vitesses
Boîte de vitesses automatique Allison 4000 SP. 6 rapports de marche avant et 1 rapport de marche arrière. Boîte de transfert avec verrouillage longitudinal du différentiel.

Direction/Transmission
10 x 6 x 10.

Lignes d'essieu
5 « lignes d'essieux ». « Lignes d'essieux » 3, 4, et 5 directrices et motrices, « lignes d'essieux » 1 et 2 directrices.

Suspension
Suspension hydropneumatique à roues indépendantes **MEGATRAK**®. et dispositif de verrouillage. Commandes de mise à niveau longitudinal et transversal. Dispositif de mise à niveau automatique en position route. Débattement: +160 mm/-120 mm.

Pneumatiques
10 pneumatiques 14.00 R25.

Direction
Direction assistée à double circuit et pompe de secours. «Lignes d'essieux» 1, 2, 3 et 5 directionnelles sur route (direction par câble). Direction hydraulique et électronique indépendante (direction par câble) direction indépendante pour les « lignes d'essieu » 4 et 5 pour réduction du diamètre de braquage et déplacement latéral (marche en crabe).

Freins
Frein de service pneumatique à double circuit agissant sur toutes les roues. Dessiccateur. Ralentisseur par clapet sur échappement et décalage de la distribution. Frein de stationnement à ressorts commandé pneumatiquement agissant sur les « lignes d'essieux » 2, 3, 4 et 5.

Cabine
Cabine bi-place en **aluminium** avec vitrage de sécurité, suspension pneumatique suspendu, chauffage à eau chaude alimenté par le moteur et instrumentation complète pour le contrôle et la conduite de la machine.

Installation électrique
Alternateur triphasé 28 V/100 A et 2 batteries 12 V/170 Ah, équipement d'éclairage et de signalisation routière : 24 V.

* Equipements optionnels
Configuration 10 x 8 x10
Ralentisseur hydraulique intégré au système de transmission.
10 pneumatiques 16.00 R25.
10 pneumatiques 20.5 R25 (largeur du véhicule 3,10 m).
Banquette repliable dans la cabine porteur.
Chauffage auxiliaire â eau chaude indépendant avec dispositif de préchauffage moteur.

*Autres équipements optionnels sur demande

Courtesy of Crane.Market

Superestructura

Pluma
De 13,3 m a 68,0 m siete tramos de telescopaje TWIN-LOCK™.
Altura máxima en punta 71,0 m.

Elevación de pluma
Un cilindro con válvula de seguridad. Angulo de pluma desde -1,5° hasta +83°.

Sistema Indicador del Momento de Carga y de Final de Carrera del Gancho
Sistema Indicador del Momento de Carga y de Final de Carrera del Gancho, con alarma audio-visual y bloqueo automático de las palancas. Este sistema incluye pantalla gráfica con indicación de ángulo de pluma, longitud, radio, altura de cabeza de pluma, momento de carga relativo, carga máxima permisible, carga real y alarma de fin de carrera del gancho con bloqueo del movimiento de elevación.

Cabina
De **Aluminio**, basculable (aprox. 20°), amplia visibilidad, cristales de seguridad, asiento del operador ajustable y con hidráulica suspensión. Calefacción dependiente del motor por agua caliente. Controles de la grúa integrados en el apoya-brazos. Controles de operación de la grúa e instrumentación ergonómicamente situados.

Giro
Tres reductores de giro con motores de pistón axial, engranaje planetario, freno automático con interruptor de desconexión accionado por pedal para giro libre.

Contrapeso
De 51 Tm., compuesto de varios bloques (Anchura del vehículo: 3,00 m). Sistema hidráulico para desmontaje.

Motor
Diesel Mercedes Benz OM906LA, 6 cilindros, refrigerado por agua, turbo-alimentado, 170 Kw (231 PS) a 2.200 r.p.m. (80/1269 EWG - ventilador fijo). Par máximo: 810 Nm a 1.200 r.p.m. Capacidad del depósito de combustible: depósito de combustible integrado en el chasis 200 litros. Emisión de gases: Según normas EUROMOT / EPA / CARB (fuera de carretera).

Sistema hidráulico
2 circuitos separados, 1 bomba variable de desplazamiento con pistones axiales (con sensor de carga), con control electrónico de limitación de potencia y 1 bomba de doble marcha para la rotación. Refrigerador del aceite controlado por termostato. Capacidad del depósito: 916 l

Sistema de control
Control completamente electrónico de todos los movimientos de la grúa, usando palancas de control eléctrico con retorno automático a cero. Integrado con el Limitador de Cargas y el sistema de control del motor por un equipo "CAN-BUS". Sistema ECOS con indicador gráfico

Cabrestante
Motor de pistón axial con engranaje planetario y freno. Indicador de rotación del tambor.

Sistema eléctrico
Trifásico con alternador 28V/80A, dos baterías de 12v/170 Ah.

* Equipos opcionales
Plumín articulado en 2 secciones, 12/21 m - con angulación fija y variable, con carga (5°- 40°) de accionamiento hidráulico.
Extensión de pluma, de celosía, de 29/37 m incluyendo el plumín de 12/21 m (el de arriba) más extensiones de 8m.
Contrapeso adicional de 20 Tm/26 Tm. (Contrapeso total 71 Tm/77 Tm.)
Cabrestante Auxiliar.
Calefacción independiente del motor por agua caliente, con precalentamiento del motor.

Chasis

Bastidor
Chasis especial de cinco ejes de construcción soldada tipo cajón, resistente a la torsión, en acero de alta resistencia.

Estabilizadores
Cuatro vigas telescópicas hidráulicas con cilindros verticales y placas de apoyo. Controles independientes para los movimientos horizontales y verticales, con controles en ambos lados del chasis y desde la cabina del operador. Indicador de nivel electrónico con sistema de nivelación automática.

Motor
Diesel Mercedes Benz OM502LA, 8 cilindros, refrigerado por agua y turbo-alimentado, 420 Kw (571 PS) a 1.800 r.p.m. (80/1269 EWG - ventilador desconectado), par máximo: 2700 Nm, a 1.200 r.p.m. Capacidad del Depósito de Combustible: 515 litros.
Emisión de gases: Según normas EUROMOT / EPA / CARB (fuera de carretera).

Transmisión
ALLISON automática 4000 SP, 6 velocidades adelante y 1 atrás. Caja de transferencia con 2 velocidad y bloqueo diferencial entre ejes.

Tracción/Dirección
10 x 6 x 10.

Ejes
5 ejes en linea. Ejes 3, 4 y 5 motrices y directrices. Ejes 1 y 2 directrices.

Suspensión
MEGATRAK®. Todas las ruedas con suspensión hidroneumática independiente y bloqueo hidráulico. Control de nivel longitudinal y transversal con sistema de nivelación automática en carretera. Desplazamiento +160 mm / -120 mm.

Neumáticos
10 neumáticos, 14.00 R25.

Dirección
Dirección servo-asistida con doble circuito con bomba de dirección de emergencia. Los ejes 1, 2, 3 y 5 son directrices para circular por carretera (dirección por cable). Dirección separada hidráulica electrónica separada (dirección por cable) de los ejes 4° y 5° para la dirección en todas las ruedas y conduccion tipo cangrejo.

Frenos
Frenos de servicio: Neumático con doble circuito, actuando sobre todas las ruedas, secador de aire. Freno contínuo: Freno sobre el escape, con estrangulamiento contínuo. Freno de Aparcamiento: Operado neumáticamente y aplicado por muelle sobre los ejes 2º, 3º, 4º y 5º.

Cabina
De **Aluminio**, para dos personas, cristales de seguridad, asientos del conductor y pasajero con neumática suspensión, calefacción por agua caliente del motor. Controles e instrumentación para conducción del vehículo.

Sistema eléctrico
Trifásico, alternador de 28 V/100A, 2 baterías 12 V/170 Ah. Sistema de alumbrado y señalización a 24 V.

* Equipos opcionales
10 x 8 x 10
Retardador hidráulico integrado en la transmisión.
10 neumáticos 16.00 R25.
10 neumáticos 20.5 R25 (Anchura del vehículo: 3,10 m).
Litera plegable en la cabina del chasis.
Calefacción independiente del motor por agua caliente, con precalentamiento del motor.

* Siguientes equipos bajo demanda

Courtesy of Crane.Market

Torretta

Braccio
Da 13,3 a 68,0 metri; sei sette con sfilamento TWIN-LOCK™. Massima altezza in punta 71,0 metri.

Sollevamento Braccio
Un cilindro con valvola di sicurezza, angolo del braccio da -1,5° a +83°

Limitatore di carico e finecorsa
Limitatore di carico e finecorsa con allarme visivo e sonoro e blocco delle leve di comando. Questo sistema è provvisto di grafico display elettronico riportante l'angolo e la lunghezza del braccio, il raggio di lavoro, l'altezza di lavoro, il momento, il carico massimo ammissibile e il carico sollevato. Allarme per prevenire il fine corsa con blocco delle funzioni dell'argano.

Cabina
Costruita in **alluminio** con grande visibilità, ribaltabile (circa 20°), cristalli di sicurezza, sedile dell'operatore con ammortizzatore e riscaldamento (dipendente dal motore). Comandi gru integrati nel bracciolo. Strumentazione e comandi disposti in maniera ergonomica.

Rotazione
Ottenuta con riduttore a planetario, freno automatico, pedale azionabile come controllo rotazione.

Contrappeso
51 tonnellate composto da varie sezioni (larghezza veicolo 3,0 metri). Sistema di rimozione idraulico.

Motore
Mercedes Benz 0M906LA,diesel 6 cilindri, raffreddato ad acqua, sovralimentato, potenza di170 kW (231 HP) a 2200 giri (80/1269 EWG ventola rigida). Coppia massima 810 Nm a 1200giri. Capacità Integrato nel serbatoio del carro 200 litri. Emissione gassose allo scarico nei limiti: EUROMOT / EPA / CARB (motori non stradali).

Impianto idraulico
2 circuiti indipendenti, 1 pompa a portata variabile a pistone assiale (load sensing), con controllo limitatore della potenza elettronico e 1 pompa a ingranaggi doppia per la rotazione. Refrigeratore dell'olio a controllo termostatico. Capacità serbatoio: 916 l.

Comandi
Controllo completamente elettronico di tutti i movimenti della gru con leve di comando a controllo elettrico con azzeramento automatico. Integrato con il sistema LMI (Limitatore di carico) e con il sistema
CAN-BUS di controllo del motore. Sistema ECOS con display grafico

Argano
Motore a portata variabile con riduttore planetario e freno. Indicatore della rotazione dell'argano.

Impianto elettrico
Alternatore trifase 28V/80 A, due batterie 12V 170Ah.

* Equipaggiamenti opzionali
Prolunga tralicciata pieghevole 12/21 metri, con sistema di posizionamento idraulico e angolazione sotto carico (5°- 40°), controllata dalla cabina gru.
Prolunga tralicciata 29/37 metri inclusi 8 metri fissi non angolabili, piú prolunga tralicciata 132/23 metri (vedi sopra).
Contrappeso aggiuntivo di 20/26 tonnellate (contrappeso totale 71/77 tonnellate).
Argano ausiliario.
Riscaldamento autonomo con preriscaldatore motore.

Carro

Telaio
Telaio speciale 5 assi, completamente saldato, in acciaio scatolato ad alta resistenza, resistente alla torsione.

Stabilizzatori
4 travi orizzontali telescopiche con cilindri verticali e piatti stabilizzatori. Controllo dei movimenti verticale ed orizzontale indipendente su ogni lato del carro e dalla cabina dell'operatore. Indicatore elettronico del livello con sistema di livellamento automatico.

Motore
Mercedes Benz OM502LA diesel 8 cilindri raffreddato ad acqua, sovralimentato, potenza di 420 kW (571 HP) a 1800 giri (80/1269 EWG fan loose). Coppia massima 2700 Nm a 1200 giri. Capacità serbatoio 515 litri. Emissione gassosa allo scarico nei limiti: EUROMOT / EPA / CARB (motori non stradali).

Cambio
Cambio automatico Allison 4000 SP, 6 marce avanti più 1 retromarcia. Riduttore ripartitore a 2 velocità.

Trazione/Sterzo
10 x 6 x 10

Assali
5 assi: terzo, quarto e quinto sterzanti e traenti, primo e secondo solo sterzanti.

Sospensioni
MEGATRAK® Tutte le ruote sono montate su sospensioni idropneumatiche indipendenti con bloccaggio idraulico. Controllo del livellamento longitudinale e trasversale con livellamento automatico per la circolazione stradale. Corsa +160mm/-120mm.

Pneumatici
10 pneumatici montati in singolo 14.00 R25

Sterzo
Doppio circuito, Servoassistito idraulicamente con pompa di emergenza. Assi 1 2 3 e 5 comandati dallo sterzo durante la marcia (steer by wire). Comando separato Sterzata idraulica (steer by wire) gestita elettronicamente
per il quarto e il quinto asse per eseguire la sterzatura combinata e a granchio.

Freni
Freno di servizio: pneumatico a doppio circuito, agente su tutte le ruote, con essiccatore dell'aria. Freno motore. Freno di parcheggio: con molle precaricate a comando pneumatico agente sugli assi 2,3,4 e 5.

Cabina
In alluminio, due posti, cristalli di sicurezza, sedile autista e passeggero con pneumatica sospensione, riscaldamento a ricircolo con il liquido di raffreddamento motore. Completa strumentazione di controllo e guida.

Impianto elettrico
Alternatore trifase 28V/100 A, due batterie 12V 170Ah. Luci e segnali a 24 V.

* Equipaggiamenti opzionali
10x8x10.
Ritardatore idraulico integrato nella trasmissione.
Ruote da 16.00 R 25.
Ruote da 20.5 R 25. (Larghezza macchina 3,1 metri).
Cuccetta ribaltabile in cabina.
Riscaldamento autonomo con preriscaldatore motore.

* Altri a richiesta.

Courtesy of Crane.Market

Data • Daten • Caractéristiques • Datos • Dati

Axle Achse Essieu Eje Asse	1	2	3	4	5	Total weight Gesamtgewicht Poids total Peso total Peso totale
t	12	12	12	12	12	60 *

*with 16.00 R 25 tyres, 32 t hook block, 10x8x10. *mit Bereifung 16.00 R 25, 32 t Hakenflasche, 10x8x10.
*avec pneus 16.00 R 25, 32 t moufle, 10x8x10. *con neumáticos 16.00 R25, gancho de 32 Tm, 10x8x10.
*Gomme tipo 16.00 R25, Gancio da 32 t, 10x8x10.

Lifting Capacity Traglast Force de levage Capacidad de elevación Capacità di sollevamento	Sheaves Rollen Poulies Poleas Carrucole	Weight Gewicht Poids Peso Peso	Parts of line Stränge Brins Ramales de cable Numero di funi	Possible load with the crane * Mögliche Traglast am Kran * Capacité possible sur la grue * Carga posible con la grue * Portata ammissibile con la gru *
200 t	9	2400 kg	2 - 18 / ■19	160 t / 170 t ■
160 t	7	1750 kg	2 - 15	135 t
125 t	5	1650 kg	2 - 11	100 t
80 t	3	950 kg	1 - 7	65 t
32 t	1	600 kg	1 - 3	28 t
12 t	H/B	300 kg	1	9,5 t

■ requires additional boom nose sheave, Zusatzausrüstung am Rollenkopf erforderlich, demande d'utiliser une poulie auxiliare de tête de flèche, requiere polea adicional en la cabeza de pluma, è richiesto un blocco di carrucole ausiliario in testa braccio
* varies depending on national regulations, variiert je nach Ländvorschrift, fonction des réglementations nationales, variaciones dependiendo de las regulaciones nacionales, varia in funzione delle normative nazionali.

+

	1	2	3	4	5	6	R	
km/h	19,3	35,4	47,3	67,7	85,0	85,0	14,1	
km/h	8,7	16,0	21,4	30,6	41,3	47,8	6,4	50%
	14.00 R 25							

+

	Infinitely variable stufenlos progressivement variable Infinitamente variable Infinitamente variabile		Rope Seil Câble Cable Fune	Max. Single line pull Max. Seilzug Effort maxi au brin simple Tiro máximo por ramal Tiro max. per singola fune
1	0 - 125 m/min	single line für einfachen Strang brin simple ramal simple tiro a fune singola	22 mm/290 m	93,5 kN
2	0 - 125 m/min	single line für einfachen Strang brin simple ramal simple tiro a fune singola	22 mm/230 m	93,5 kN
	0 - 1,3 min^{-1}			
	– 1,5° to + 83°	approx. 60 s ca. 60 s env. 60 s aproximadamente 60 s aproximadamente 60 s		
	13,3 m to 68 m	approx. 460 s ca. 450 s env. 450 s aproximadamente 450 s aproximadamente 450 s		

Courtesy of Crane.Market

Dimensions • Abmessungen • Encombrement • Dimensiones • Dimensioni

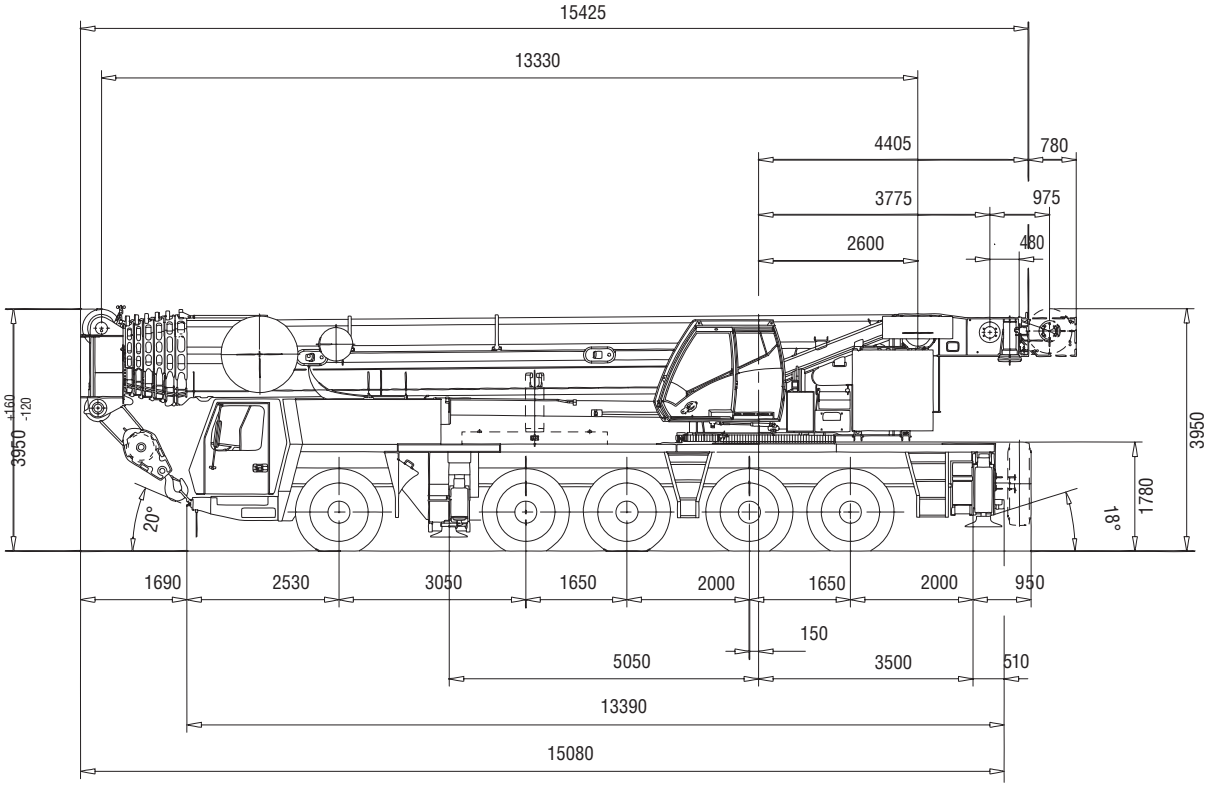

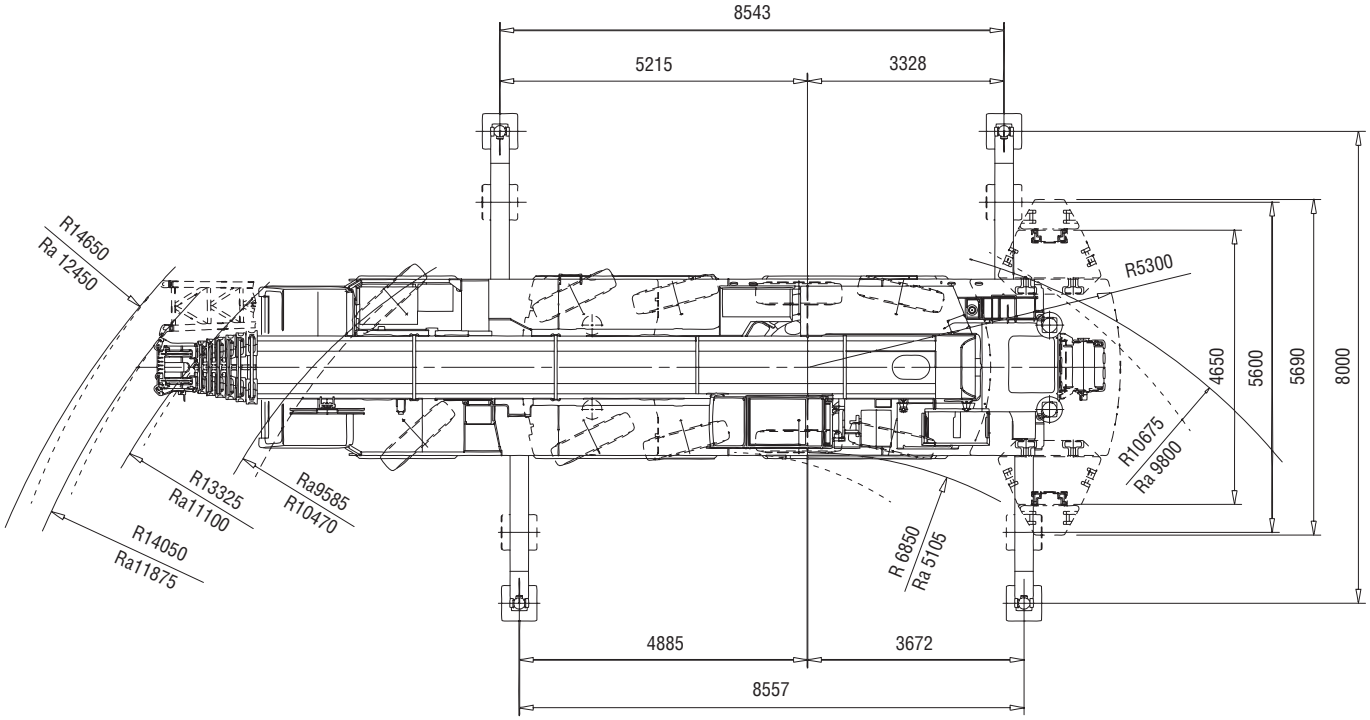

Ra = Radius all wheels steered
Radius allradgelenkt
Rayon toutes les roues directrices
Radio de giro con todas las ruedas giradas
Raggio di curva con tutte le ruote sterzate

GROVE
Courtesy of Crane.Market

Counterweight • Gegengewichts • Contrepoids • Contrapesos • Contrappesi

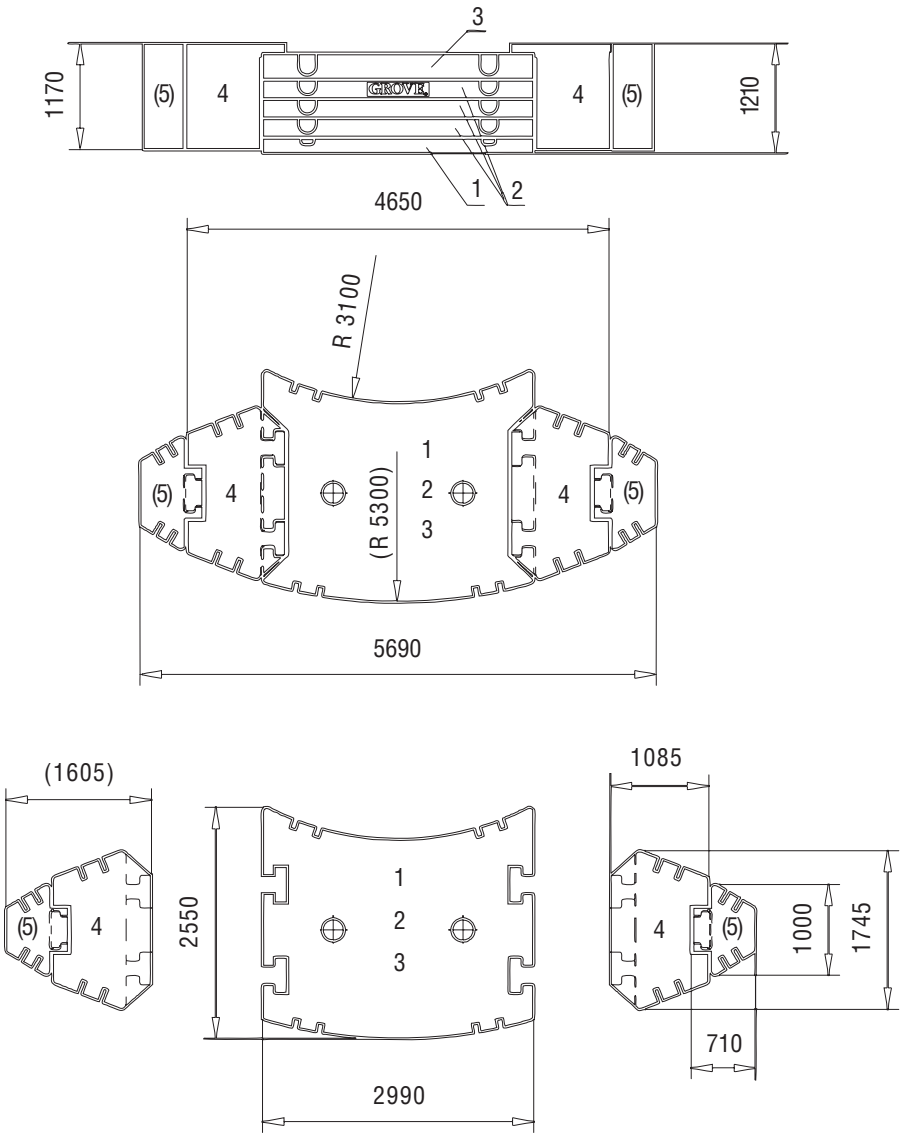

	1 11 t	2 10 t	3 10 t	4 10 t*	5 3 t*
11 t	x				
21 t	x	1x			
31 t	x	2x			
41 t	x	3x			
51 t	x	3x	x		
71 t	x	3x	x	2x	
77 t	x	3x	x	2x	2x

** Optional 13 t, Alternativ 13 t, Optionnels 13 t, Opcionales 13 t, Opzionali 13 t*

Courtesy of Crane.Market

Notes • Hinweise • Notes • Notas • Note

Lifting capacities according to DIN/ISO • 85%

WARNING: THIS CHART IS ONLY A GUIDE. The Notes below are for illustration only and should not be relied upon to operate the crane. The individual crane's load chart, operating instructions and other instruction plates must be read and understood prior to operating the crane.

DIN/ISO: The structural analysis is based on DIN 15018, part 2 and 3 as well as on FEM 5004 standards.
Tipping conditions are governed by DIN 15019, part 2 and ISO 4305 standards. They also take into account the requirements of prEN 13000: 2003 and therefore comply with the requirements of the EU Machinery Directive.

85%: The lifting capacities are based on ANSI/ASME B30.5 and do not exceed 85% of the tipping load.
Certain dynamic influences and wind require reduction of capacity.
Lifting capacities at 85% do not comply with the essential health and safety requirements of the EU Machinery Directive.

The lifting capacities in the load charts are indicated in metric tonnes.
Lifting capacity = payload + weight of the hook block and suspending device.
The lifting capacities for the telescopic boom apply without jibs (swingaway lattice, boom extension, luffing-jib etc.)
The lifting capacities are subject to modifications.

Traglasten entsprechen DIN/ISO • 85%

WARNUNG: DIESE TABELLE IST LEDIGLICH EINE RICHTLINIE. Die Hinweise dienen als Erklärung und sind für die Kranbedienung nicht maßgebend. Vor Inbetriebnahme des Kranes sind die zugehörigen Traglasttabellen, Bedienungsanleitung und andere Vorschriften eingehend zu studieren.

DIN/ISO: Der Festigkeitsberechnung liegen die DIN 15018 Teil 2 und 3 sowie die FEM 5004 zugrunde.
Die Traglasten im Standsicherheitsbereich entsprechen DIN 15019 Teil 2 und ISO 4305. Sie berücksichtigen außerdem die Forderungen der prEN 13000: 2003, und entsprechen damit den Anforderungen der Maschinenrichtlinie.

85%: Die Traglasten basieren auf der ANSI/ASME B30.5 und überschreiten nicht 85% der Kipplast. Wind und dynamische Einflüsse reduzieren die Traglast.
Die 85% Traglasten entsprechen nicht den Sicherheitsanforderungen der EG-Maschinenrichtlinie.

Die Traglasten in den Tabellen sind in metrischen Tonnen angegeben.
Traglast = Nutzlast + Eigengewicht der Hakenflasche und der Anschlagmittel.
Die Traglasten für den Teleskopausleger gelten ohne Spitzenanbauten (Klappspitze, Vorbauspitze, Wippspitze, etc.)
Änderungen der Tragfähigkeit vorbehalten.

Capacités de levage selon DIN/ISO • 85%

ATTENTION: CE TABLEAU N'EST QU'UN GUIDE. Les notes ci-dessous sont données à titre d'exemple et ne devront pas être utilisées pour faire fonctionner la grue. Toute la documentation concernant chaque type de grue: tableau des charges, instructions de fonctionnement et toutes autres plaques d'instructions devront être lues et comprises avant de manoeuvrer la grue.

DIN/ISO: Le calculs de résistance sont basés sur les normes DIN 15018, sections 2 et 3 et FEM 5004.
Les calculs de basculement sont basés sur les normes DIN 15019, section 2 et ISO 4305. Elles tiennent également compte des paramètres établis par la norme en project prEN 13000: 12003 et de ce fait satisfont les exigences de la Directive Européenne Machines.

85%: Les capacités de levage sont basées sur les normes ANSI/ASME B30.5 et ne dépassent pas 85% de la charge de basculement.
Les conditions de vente et les effets dynamiques réduisent les capacités de levage.
Les capacités de levage à 85% ne respectent pas les préconisations concernant la santé et la sécurité prévues par la Directive Machines CE.

Les capacités de levage dans les tableaux sont indiquées en tonnes métriques.
Capacité de levage = charge utile + poids des moufle/crochet et accessoires.
Les capacités de levage pour la flèche télescopique s'entendent sans allonges (flèchette, flèchette pliante, volée variable etc.)
Modifications des capacités de levage réservées.

Capacidades de elevación de acuerdo con DIN/ISO • 85%.

AVISO: ESTA TABLA ES SOLO UNA ORIENTACION. Las notas que aparecen al final de la misma solo sirven de ilustración y no deben ser tomadas como instrucciones para operar la grúa. La tabla de cargas, las instrucciones de operación y otras placas ilustrativas de cada grúa deben ser leídas y correctamente interpretadas antes de operar la grúa.

DIN/ISO: Los analisis de resistencia están basados en las normas DIN 15018, apartados 2 y 3 asi como en las normas FEM 5004.
Las condiciones de vuelco están reguladas por las normas DIN 15019 apartado 2 y ISO 4305. Tienen tambien cuenta de las exigencias establecidas por prEN 13000: 2003 y asi cumplen con los requerimientos de las Directivas de Maquinaria de la UE.

85%: Las capacidades de elevación están basadas en las Normas ANSI/ASME B30.5 y no exceden del 85% del momento de vuelco. Ciertas influencias dinámicas y el viento requieren una reducción de las capacidades.
Las capacidades de elevación al 85% no cumplen con las normas de seguridad exigidas por las Directivas de Maquinaria de la CEE.

Las capacidades de elevación en las tablas estan referidas en Tm.
Capacidad de elevación = Carga + peso del gancho y aparejos de carga.
Las capacidades de elevación para la pluma telescópica sin plumines (plegables, extensiones de pluma, angulables por motor, etc.)
Las capacidades de elevación están sujetas a modificación.

Capacità di sollevamento in accordo con DIN/ISO • 85%

ATTENZIONE: QUESTA TABELLA E' SOLO UNA GUIDA. Le note qui sotto riportate sono date a titolo d'esempio e non devono essere utilizzate per operare la gru. La tabella di carico, le istruzioni d'uso ed ogni altro foglio illustrativo devono essere letti e compresi prima di manovrare la gru.

DIN/ISO: il calcolo di resistenza è basato sulle norme DIN 15018, parte 2 e parte 3 come sugli standard FEM5004.
Le condizioni di ribaltamento sono regolate dalle norme DIN 15019 parte 2 e gli standard ISO 4305.
Esse tengono conto anche dei parametri stabiliti da prEN13000: 2003 e quindi soddisfano le richieste della Direttiva Macchine Europea.

85%: Le capacità di sollevamento sono conformi alla norma ANSI/ASME B30.5 e non superano l'85% del carico di ribaltamento.
Alcuni fattori dinamici e l'azione del vento richiedono una riduzione di portate.
Le capacità di sollevamento calcolate all'85% non sono conformi con i requisiti essenziali di salute e sicurezza della Direttiva Macchine CE.

I carichi nelle tabelle di portata sono espressi in tonnellate metriche.
I carichi indicati nelle tabelle non comprendono il peso dei ganci, dei tiranti, e di nessun altro accessorio di sollevamento.
I carichi indicati nelle tabelle sono validi per il braccio telescopico senza falconi o estensioni del braccio.
I carichi indicati sono soggetti a modifiche.

Courtesy of Crane.Market

Overview • Übersicht • Tableau synoptique • Resumen de las tablas • Tabella riassuntiva

13,33 – 68,0 m

360°

m	t	77*	77	71	51	41	31	21	11	0	51	41	31	21	11	0	31	21	11	0	11	0
			8,55 x 8,10 m								8,55 x 6,80 m*						8,55 x 5,60 m				8,55 x 4,40 m	
13,3		•	•	•	•	•	•	•	•	•	•	•	•	•	•	•	•	•	•	•	•	•
18,0		•	•	•	•	•	•	•	•	•	•	•	•	•	•	•	•	•	•	•	•	•
22,6		•	•	•	•	•	•	•	•	•	•	•	•	•	•	•	•	•	•	•	•	•
27,2		•	•	•	•	•	•	•	•	•	•	•	•	•	•	•	•	•	•	•	•	•
31,7			•	•	•	•	•	•	•	•	•	•	•	•	•	•	•	•	•	•	•	•
36,3			•	•	•	•	•	•	•	•	•	•	•	•	•	•	•	•	•	•	•	•
40,9			•	•	•	•	•	•	•	•	•	•	•	•	•	•	•	•	•	•	•	
45,3			•	•	•	•	•	•	•	•	•	•	•	•	•	•	•	•	•	•	•	
49,9			•	•	•	•	•	•	•	•	•	•	•	•	•	•	•	•	•		•	
54,5			•	•	•	•	•	•	•	•	•	•	•	•	•		•	•			•	
59,1			•	•	•	•	•	•	•	•	•	•	•	•	•		•	•			•	
63,6			•	•	•	•	•	•	•		•	•	•	•			•				•	
68,0			•	•	•	•	•	•	•		•	•	•	•			•				•	

* 0° over rear, nach hinten, en arrière, por la porte trasera,sul posteriore / 8,55 x 5,60 m

5° – 40°
12/21/29/37 m

8,55 x 8,10 m

360°

m	m	77 t 12	77 t 21	77 t 29	77 t 37	71 t 12	71 t 21	71 t 29	71 t 37	51 t 12	51 t 21	51 t 29	51 t 37	41 t 12	41 t 21	41 t 29	41 t 37	31 t 12	31 t 21	31 t 29	31 t 37	21 t 12	21 t 21
40,9		•	•	•	•	•	•	•	•	•	•	•	•	•	•	•	•	•	•	•	•	•	•
45,3		•	•	•	•	•	•	•	•	•	•	•	•	•	•	•	•	•	•	•	•	•	•
49,9		•	•	•	•	•	•	•	•	•	•	•	•	•	•	•	•	•	•	•	•	•	•
54,5		•	•	•	•	•	•	•	•	•	•	•	•	•	•	•	•	•	•	•	•	•	•
59,1		•	•	•	•	•	•	•	•	•	•	•	•	•	•	•	•	•	•	•	•	•	•
63,6		•	•	•	•	•	•	•	•	•	•	•	•	•	•	•	•	•	•	•	•	•	•
68,0		•	•	•	•	•	•	•	•	•	•	•	•	•	•	•	•	•	•	•	•	•	•

5° – 40°
12/21/29/37 m

8,50 x 6,80 m

360°

m	m	51 t 12	51 t 21	51 t 29	51 t 37	41 t 12	41 t 21	41 t 29	41 t 37	31 t 12	31 t 21
40,9		•	•	•	•	•	•	•	•	•	•
45,3											
49,9		•	•	•	•	•	•	•	•	•	•
54,5											
59,1		•	•	•	•	•	•	•	•	•	•
63,6											
68,0		•	•	•	•	•	•	•	•	•	•

Courtesy of Crane.Market

Working range • Arbeitsbereiche • Diagramme de levage • Gama de trabajo • Area di lavoro

13,3 – 68,0 m

8,10 m

360°

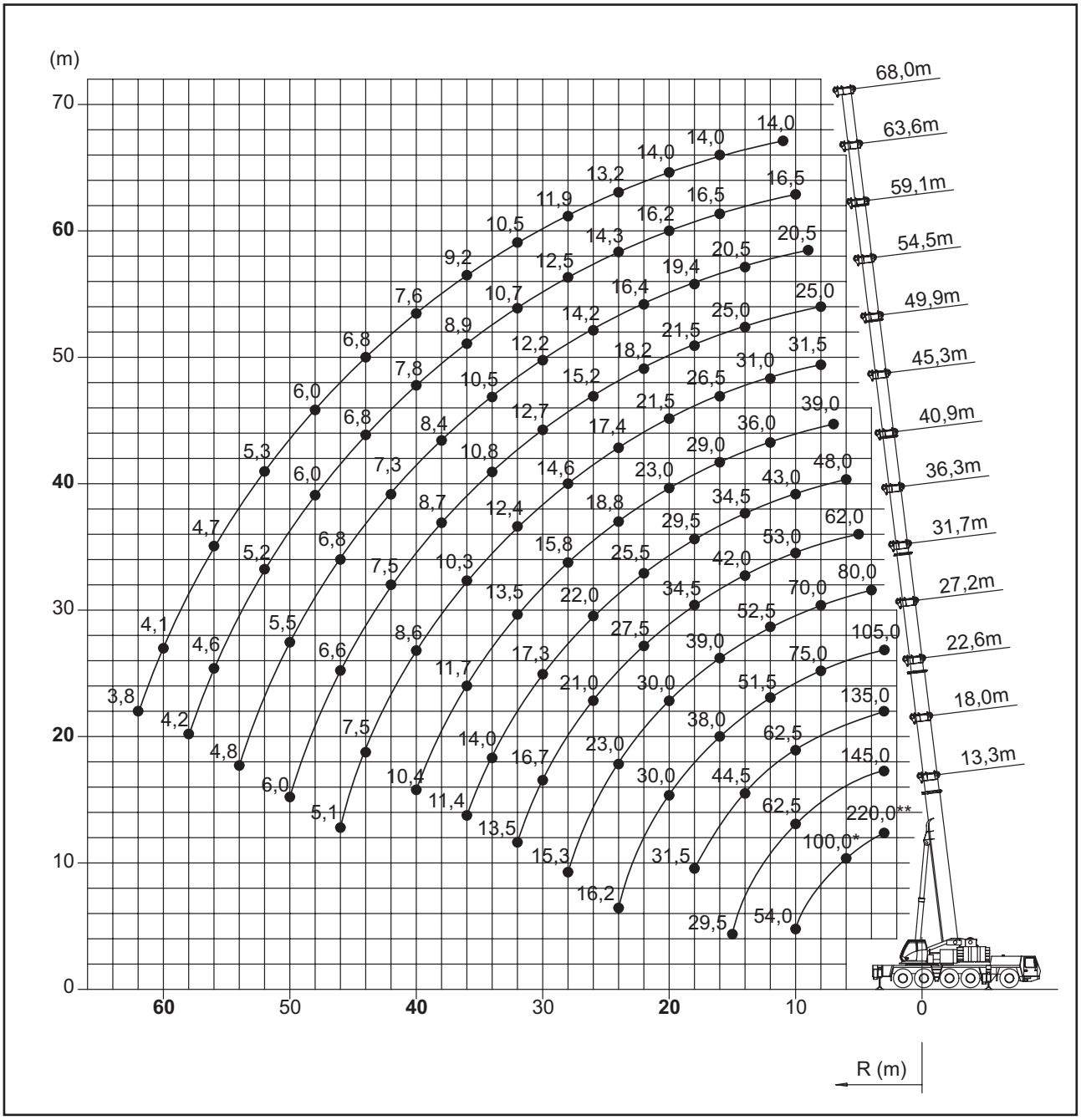

	Hook block • Unterflasche • Crochet-moufle • Gancho • Ganci (t)	H (mm)
	200D	**3650**
	160D	**3650**
	125D	**3300**
	80D	**3300**
	32E	**3200**
	12 H/B	**2450**

**With special equipment / **Mit Sonderausrüstung, **Avec équipement spécial, **Con equipo especial, **Con equipaggiamento speciale
*Over rear / *Nach hinten, *En arrière, *Por la porte trasera, *Sul posteriore

GROVE

Courtesy of Crane.Market

Telescopic boom • Teleskopausleger • Flèche principale • Pluma telescópica • Braccio telescopico

13,3 – 68,0 m | 8,10 m | 360° | 77 t

DIN/ISO

m	13,3*	13,3	18,0	22,6	27,2	31,7	36,3	40,9	45,3	49,9	54,5	59,1	63,6	68,0
2,5	220,0**/175,0													
3,0	152,0	150,0	145,0	135,0	105,0									
4,0	130,0	127,0	126,0	120,0	105,0	80,0								
5,0	114,0	110,0	110,0	106,0	102,0	80,0	62,0							
6,0	100,0	96,0	96,5	94,0	92,5	79,0	62,0	48,0						
7,0	88,5	85,0	85,5	84,0	83,0	74,5	62,0	48,0	39,0					
8,0	78,0	76,0	76,5	75,0	75,0	70,0	59,5	48,0	39,0	31,5	25,0			
9,0	67,5	67,5	69,0	68,5	68,0	65,5	56,5	45,5	39,0	31,5	25,0	20,5		
10,0	54,0	54,0	62,5	62,5	61,5	61,5	53,0	43,0	39,0	31,5	25,0	20,5	16,5	
11,0			57,0	57,0	56,5	57,0	50,0	41,0	37,5	31,5	25,0	20,5	16,5	14,0
12,0			53,0	52,5	51,5	52,5	47,0	38,5	36,0	31,0	25,0	20,5	16,5	14,0
13,0			48,0	48,0	47,5	48,5	44,5	36,0	34,0	30,0	25,0	20,5	16,5	14,0
14,0			40,5	44,5	44,0	45,0	42,0	34,5	32,0	29,0	25,0	20,5	16,5	14,0
15,0			29,5	41,5	41,0	41,5	40,0	33,0	30,5	27,5	24,0	20,5	16,5	14,0
16,0				38,5	38,0	39,0	38,0	32,0	29,0	26,5	23,0	20,5	16,5	14,0
18,0				31,5	33,0	34,0	34,5	29,5	25,5	23,5	21,5	19,4	16,5	14,0
20,0					30,0	30,0	31,0	27,0	23,0	21,5	19,8	17,6	16,2	14,0
22,0					25,0	26,5	27,5	25,5	21,0	19,5	18,2	16,4	15,3	13,8
24,0					16,2	23,0	24,0	23,5	18,8	17,4	16,5	15,2	14,3	13,2
26,0						21,0	21,0	22,0	17,3	16,0	15,2	14,2	13,3	12,6
28,0						15,3	18,5	19,3	15,8	14,6	13,8	13,2	12,5	11,9
30,0							16,7	17,3	14,6	13,4	12,7	12,2	11,7	11,2
32,0							13,5	15,5	13,5	12,4	11,8	11,4	10,7	10,5
34,0								14,0	12,6	11,5	10,8	10,5	9,7	9,9
36,0								11,4	11,7	10,3	9,8	9,5	8,9	9,2
38,0									10,9	9,2	8,7	8,4	8,4	8,4
40,0									10,4	8,6	8,1	7,8	7,8	7,6
42,0										8,0	7,5	7,3	7,3	7,2
44,0										7,5	7,0	6,8	6,8	6,8
46,0										5,1	6,6	6,3	6,4	6,4
48,0											6,3	5,9	6,0	6,0
50,0											6,0	5,5	5,6	5,7
52,0												5,1	5,2	5,3
54,0												4,8	4,9	5,0
56,0													4,6	4,7
58,0													4,2	4,4
60,0														4,1
62,0														3,8

13,3 – 68,0 m | 8,10 m | 360° | 71 t

DIN/ISO

m	13,3*	13,3	18,0	22,6	27,2	31,7	36,3	40,9	45,3	49,9	54,5	59,1	63,6	68,0
3,0	152,0	149,0	145,0	135,0	105,0									
4,0	130,0	126,0	126,0	120,0	105,0	80,0								
5,0	113,0	109,0	109,0	106,0	102,0	80,0	62,0							
6,0	100,0	95,0	95,5	94,0	92,5	79,0	62,0	48,0						
7,0	88,5	84,0	84,5	83,0	83,0	74,5	62,0	48,0	39,0					
8,0	78,0	75,0	75,5	74,0	74,5	70,0	59,5	48,0	39,0	31,5	25,0			
9,0	67,5	67,5	68,0	68,0	67,5	65,5	56,5	45,5	39,0	31,5	25,0	20,5		
10,0	54,0	54,0	62,0	61,5	61,0	61,5	53,0	43,0	39,0	31,5	25,0	20,5	16,5	
11,0			57,0	56,5	55,5	56,5	50,0	41,0	37,5	31,5	25,0	20,5	16,5	14,0
12,0			52,5	51,5	51,0	52,0	47,0	38,5	36,0	31,0	25,0	20,5	16,5	14,0
13,0			48,0	47,5	47,0	48,0	44,5	36,0	34,0	30,0	25,0	20,5	16,5	14,0
14,0			40,5	44,0	43,5	44,5	42,0	34,5	32,0	29,0	25,0	20,5	16,5	14,0
15,0			29,5	41,0	40,5	41,0	40,0	33,0	30,5	27,5	24,0	20,5	16,5	14,0
16,0				38,0	37,5	38,5	38,0	32,0	29,0	26,5	23,0	20,5	16,5	14,0
18,0				31,5	33,0	33,5	34,5	29,5	25,5	23,5	21,5	19,4	16,5	14,0
20,0					29,0	28,5	29,5	27,0	23,0	21,5	19,8	17,6	16,2	14,0
22,0					25,0	24,5	25,0	25,5	21,0	19,5	18,2	16,4	15,3	13,8
24,0					16,2	22,5	22,0	22,5	18,8	17,4	16,5	15,2	14,3	13,2
26,0						20,0	19,6	20,0	17,3	16,0	15,2	14,2	13,3	12,6
28,0						15,3	18,0	17,7	15,8	14,6	13,8	13,2	12,5	11,9
30,0							16,6	15,8	14,6	13,4	12,7	12,2	11,7	11,2
32,0							13,5	14,1	13,4	12,4	11,8	11,4	10,7	10,5
34,0								12,7	12,0	11,5	10,8	10,5	9,7	9,9
36,0								11,4	11,4	10,3	9,8	9,5	8,9	9,2
38,0									10,9	9,2	8,7	8,4	8,4	8,4
40,0									10,0	8,5	8,1	7,8	7,8	7,6
42,0										7,6	7,5	7,3	7,3	7,2
44,0										6,8	6,9	6,8	6,8	6,8
46,0										5,1	6,6	6,3	6,4	6,4
48,0											6,3	5,8	6,0	6,0
50,0											6,0	5,3	5,6	5,7
52,0												5,1	5,1	5,3
54,0												4,8	4,7	5,0
56,0													4,4	4,5
58,0													4,2	4,1
60,0														3,7
62,0														3,3

*With special equipment, *Mit Sonderausrüstung, *Avec équipement spécial, *Con equipo especial, *Con equipaggiamento speciale.
**Lifting capacities > 135 t require additional sheave, lifting capacities >152 t require additional equipment and lifting capacities > 175 t require special equipment.
**Traglasten > 135 t erfordern eine zusätzliche Rolle, Traglasten > 152 t erfordern eine Zusatzausrüstung und Traglasten > 175 t erfordern eine Spezialausrüstung.
**Pour capacités de levage > 135 t nécessité d'une poulie supplémentaire, pour capacités > à 152 t nécessité d'un équipement supplémentaire, pour capacités > 175 t nécessité d'un équipement spécial.
**Trabajos de > 135 t necesita polea adicional, trabajos de > 152 t necesita equipo adicional, trabajos de > 175 t necesita equipo especial.
**Portate di sollevamento superiori a 135 t richiedono carrucola addizionale, portate di sollevamento superiori a 152 t richiedono equipaggiamento addizionale e portate di sollevamento superiori a 175 t richiedono un equipaggiamento speciale

Courtesy of Crane.Market

Telescopic boom • Teleskopausleger • Flèche principale • Pluma telescópica • Braccio telescopico

13,3 – 68,0 m | 8,10 m | 360° | 51 t

DIN/ISO

m	13,3	18,0	22,6	27,2	31,7	36,3	40,9	45,3	49,9	54,5	59,1	63,6	68,0
3,0	146,0	145,0	135,0	105,0									
4,0	123,0	123,0	120,0	105,0	80,0								
5,0	105,0	106,0	104,0	102,0	80,0	62,0							
6,0	92,0	92,5	91,0	91,5	79,0	62,0	48,0						
7,0	81,0	81,5	81,5	81,0	74,5	62,0	48,0	39,0					
8,0	72,5	73,0	72,5	72,0	70,0	59,5	48,0	39,0	31,5	25,0			
9,0	65,5	66,5	65,5	65,0	65,5	56,5	45,5	39,0	31,5	25,0	20,5		
10,0	54,0	60,5	59,5	59,0	59,5	53,0	43,0	39,0	31,5	25,0	20,5	16,5	
11,0		55,0	54,5	53,5	53,5	50,0	41,0	37,5	31,5	25,0	20,5	16,5	14,0
12,0		50,0	49,0	48,0	48,0	47,0	38,5	36,0	31,0	25,0	20,5	16,5	14,0
13,0		45,0	43,5	45,0	43,0	42,5	36,0	34,0	30,0	25,0	20,5	16,5	14,0
14,0		39,5	39,5	40,0	39,0	38,5	34,5	32,0	29,0	25,0	20,5	16,5	14,0
15,0		29,5	36,0	35,5	36,0	35,5	33,0	30,5	27,5	24,0	20,5	16,5	14,0
16,0			32,5	32,0	33,0	32,0	32,0	29,0	26,5	23,0	20,5	16,5	14,0
18,0			26,5	26,5	27,5	27,0	27,5	25,5	23,5	21,5	19,4	16,5	14,0
20,0				23,5	23,0	24,0	23,0	22,5	21,5	19,8	17,6	16,2	14,0
22,0				20,0	20,0	20,5	19,7	19,0	18,9	18,2	16,4	15,3	13,8
24,0				16,2	18,2	17,9	17,0	16,3	16,2	16,4	15,2	14,3	13,2
26,0					16,1	15,6	14,8	14,8	14,0	14,1	14,2	13,3	12,6
28,0					14,3	13,7	12,9	13,7	12,1	12,3	12,6	12,5	11,9
30,0						12,2	11,5	12,1	10,5	10,7	11,0	11,5	11,2
32,0						10,8	10,9	10,7	9,2	9,8	9,6	10,1	10,5
34,0							10,3	9,6	8,2	8,9	8,4	8,9	9,3
36,0							9,3	8,5	7,8	8,5	7,9	8,2	8,3
38,0								7,6	7,3	8,0	7,4	7,6	7,4
40,0								6,8	6,9	7,3	7,0	7,1	6,5
42,0									6,6	6,6	6,6	6,3	5,8
44,0									6,3	6,0	5,9	5,7	5,1
46,0									3,4	5,4	5,3	5,1	4,5
48,0										5,1	4,9	4,5	4,0
50,0										4,8	4,5	4,0	3,5
52,0											4,0	3,6	3,1
54,0											3,6	3,2	2,6
56,0												2,8	2,3
58,0												2,4	1,9
60,0													1,6
62,0													1,3

13,3 – 68,0 m | 8,10 m | 360° | 16 t

DIN/ISO

m	13,3	18,0	22,6	27,2	31,7	36,3	40,9	45,3	49,9	54,5	59,1	63,6	68,0
3,0	138,0	137,0	135,0	105,0									
4,0	116,0	115,0	115,0	105,0	80,0								
5,0	99,0	99,5	99,0	92,0	80,0	62,0							
6,0	85,0	86,0	78,0	73,0	65,5	62,0	48,0						
7,0	70,0	68,5	63,5	58,0	56,0	51,0	47,5	39,0					
8,0	56,5	55,0	52,0	50,5	46,5	45,5	42,0	38,5	31,5	25,0			
9,0	44,0	46,0	45,0	42,5	40,0	39,0	36,0	33,0	31,5	25,0	20,5		
10,0	36,0	38,5	38,5	36,5	36,5	34,0	31,0	28,5	27,0	25,0	20,5	16,5	
11,0		32,0	33,5	32,0	32,0	30,0	27,5	27,0	23,5	23,0	20,5	16,5	14,0
12,0		27,5	28,5	29,5	28,0	26,5	24,0	24,0	21,0	20,0	19,8	16,5	14,0
13,0		24,0	24,5	26,0	25,0	23,5	22,0	21,5	18,8	19,1	18,0	16,5	14,0
14,0		21,0	22,5	23,0	22,5	21,0	21,0	19,2	17,8	18,4	17,7	15,8	14,0
15,0		18,2	19,8	20,5	20,0	18,7	19,1	17,3	17,1	17,3	16,7	15,5	14,0
16,0			17,5	18,0	17,8	17,3	17,3	15,6	16,4	16,2	15,2	14,1	12,9
18,0			13,9	14,4	14,3	15,2	14,4	14,2	14,4	13,5	12,7	11,7	10,6
20,0				11,7	12,7	12,5	12,2	12,9	12,2	11,4	10,7	9,8	8,8
22,0				10,4	10,6	10,4	11,0	10,9	10,4	9,7	9,0	8,2	7,2
24,0				6,9	8,9	9,0	9,3	9,2	8,9	8,3	7,7	6,8	6,0
26,0					7,5	7,9	7,9	7,8	7,5	7,1	6,5	5,7	4,9
28,0					6,6	6,8	6,8	6,7	6,4	6,0	5,5	4,7	3,9
30,0						5,8	5,8	5,7	5,4	5,1	4,6	3,9	3,1
32,0						5,0	5,0	4,9	4,6	4,2	3,9	3,2	2,4
34,0							4,3	4,1	3,9	3,5	3,2	2,5	1,8
36,0							3,6	3,5	3,2	2,9	2,6	1,9	
38,0								3,0	2,7	2,4	2,0	1,4	
40,0								2,5	2,2	1,9	1,5		
42,0									1,8	1,4			
44,0									1,4				

**Lifting capacities > 135 t require additional sheave, lifting capacities >152 t require additional equipment and lifting capacities > 175 t require special equipment.
**Traglasten > 135 t erfordern eine zusätzliche Rolle, Traglasten > 152 t erfordern eine Zusatzausrüstung und Traglasten > 175 t erfordern eine Spezialausrüstung.
**Pour capacités de levage > 135 t nécessité d'une poulie supplémentaire, pour capacités > à 152 t nécessité d'un équipement supplémentaire, pour capacités > 175 t nécessité d'un équipement spécial.
**Trabajos de > 135 t necesita polea adicional, trabajos de > 152 t necesita equipo adicional, trabajos de > 175 t necesita equipo especial.
**Portate di sollevamento superiori a 135 t richiedono carrucola addizionale, portate di sollevamento superiori a 152 t richiedono equipaggiamento addizionale e portate di sollevamento superiori a 175 t richiedono un equipaggiamento speciale

GROVE
Courtesy of Crane.Market

Telescopic boom • Teleskopausleger • Flèche principale • Pluma telescópica • Braccio telescopico

13,3 – 68,0 m | 8,10 m | 360° | 11 t

DIN/ISO

m	13,3	18,0	22,6	27,2	31,7	36,3	40,9	45,3	49,9	54,5	59,1	63,6	68,0
3,0	137,0	136,0	135,0	105,0									
4,0	115,0	114,0	110,0	94,5	80,0								
5,0	98,0	93,0	80,5	73,0	63,5	59,0							
6,0	78,5	70,5	63,5	59,5	53,5	50,0	45,5						
7,0	60,5	55,5	53,0	48,5	46,5	42,5	38,0	34,5					
8,0	48,5	46,5	43,5	40,5	39,5	36,0	32,5	31,5	27,0	25,0			
9,0	39,0	39,0	37,0	36,5	34,0	31,0	28,0	27,0	23,0	25,0	20,5		
10,0	31,0	33,0	31,5	31,5	29,0	26,5	26,0	23,5	21,5	22,5	20,5	16,5	
11,0		28,5	27,5	27,5	25,5	23,5	23,0	21,0	21,0	19,9	18,9	16,5	14,0
12,0		24,5	25,0	24,0	22,5	21,5	20,5	19,2	19,4	18,3	17,1	16,5	14,0
13,0		20,5	22,0	21,5	19,9	20,0	18,4	18,1	17,7	16,5	15,3	15,5	14,0
14,0		17,8	19,3	19,0	17,8	18,0	16,5	17,0	16,0	14,9	13,8	14,4	13,2
15,0		15,3	16,9	17,1	16,4	16,3	15,4	15,5	14,5	13,5	12,5	13,0	11,8
16,0			14,8	15,3	15,6	14,8	14,6	14,2	13,2	12,3	11,4	11,7	10,6
18,0			11,8	12,4	13,1	12,3	12,5	11,9	11,1	10,2	9,4	9,6	8,5
20,0				10,5	10,7	11,1	10,6	10,0	9,3	8,5	7,8	7,8	6,9
22,0				8,6	8,8	9,3	9,0	8,5	7,9	7,2	6,5	6,4	5,5
24,0				5,3	7,5	7,7	7,7	7,3	6,7	6,0	5,4	5,2	4,4
26,0					6,3	6,5	6,5	6,2	5,6	5,0	4,4	4,2	3,4
28,0					5,2	5,5	5,5	5,3	4,8	4,2	3,6	3,3	2,5
30,0						4,6	4,6	4,5	4,0	3,4	2,9	2,6	1,8
32,0						3,9	3,8	3,7	3,4	2,8	2,2	1,9	
34,0							3,2	3,1	2,8	2,2	1,7	1,3	
36,0							2,6	2,5	2,2	1,7	1,2		
38,0								2,0	1,7	1,3			
40,0								1,6	1,3				

13,3 – 68,0 m | 8,10 m | 360° | 0 t

DIN/ISO

m	13,3	18,0	22,6	27,2	31,7	36,3	40,9	45,3	49,9	54,5	58,6
3,0	134,0	134,0	132,0	105,0							
4,0	112,0	102,0	84,0	73,5	63,0						
5,0	80,0	70,0	63,0	56,5	50,0	46,5					
6,0	57,0	53,0	48,5	46,0	41,5	36,5	34,0				
7,0	43,0	41,0	38,5	36,5	33,0	30,5	28,5	25,0			
8,0	33,0	33,0	32,0	30,0	27,5	26,5	24,0	23,5	22,0	20,0	
9,0	26,5	27,0	26,5	25,0	24,5	22,5	22,0	20,5	19,0	17,4	15,9
10,0	20,0	22,5	22,0	21,0	21,0	19,7	19,2	17,9	16,5	15,1	13,8
11,0		18,8	18,9	18,7	18,3	17,8	16,8	15,7	14,5	13,3	12,1
12,0		15,7	16,6	16,7	16,0	15,6	14,8	13,9	12,8	11,7	10,6
13,0		13,0	14,4	14,7	14,3	13,8	13,1	12,3	11,3	10,3	9,3
14,0		10,8	12,6	13,0	12,7	12,3	11,7	11,0	10,0	9,1	8,2
15,0		9,0	10,8	11,5	11,3	11,0	10,4	9,8	8,9	8,1	7,2
16,0			9,3	10,3	10,1	9,8	9,4	8,8	8,0	7,2	6,4
18,0			6,9	8,0	8,1	8,0	7,6	7,0	6,3	5,6	4,9
20,0				6,2	6,6	6,5	6,1	5,7	5,0	4,4	3,7
22,0				4,8	5,1	5,3	5,0	4,6	4,0	3,3	2,7
24,0				1,8	4,0	4,3	4,0	3,6	3,1	2,5	1,9
26,0					3,1	3,3	3,2	2,8	2,3	1,8	1,2
28,0					2,4	2,6	2,5	2,2	1,7		
30,0						1,9	1,9	1,6			
32,0						1,4	1,4				

**Lifting capacities > 135 t require additional sheave, lifting capacities >152 t require additional equipment and lifting capacities > 175 t require special equipment.
**Traglasten > 135 t erfordern eine zusätzliche Rolle, Traglasten > 152 t erfordern eine Zusatzausrüstung und Traglasten > 175 t erfordern eine Spezialausrüstung.
**Pour capacités de levage > 135 t nécessité d'une poulie supplémentaire, pour capacités > à 152 t nécessité d'un équipement supplémentaire, pour capacités > 175 t nécessité d'un équipement spécial.
**Trabajos de > 135 t necesita polea adicional, trabajos de > 152 t necesita equipo adicional, trabajos de > 175 t necesita equipo especial.
**Portate di sollevamento superiori a 135 t richiedono carrucola addizionale, portate di sollevamento superiori a 152 t richiedono equipaggiamento addizionale e portate di sollevamento superiori a 175 t richiedono un equipaggiamento speciale

Courtesy of Crane.Market

Working range • Arbeitsbereiche • Diagramme de levage • Gama de trabajo • Area di lavoro

68,0 m

5° – 40°
12/21/29/37 m

8,10 m

360°

(m)

110
100
90
80
70
60
50
40
30
20
10
0

90 80 70 60 50 40 30 20 10 0

R (m)

+37,0m
+29,0m
+21,0m
+12,0m
68,00m

5∞
20∞
40∞

0,9
1,1
1,2
1,4
1,7
1,9
2,1
2,2
2,3
2,3
2,3
2,3
2,3
2,3

1,0
1,4
1,6
1,8
2,0
2,3
2,6
2,9
3,3
3,4
3,4
3,4
3,4
3,4

1,5
1,9
2,4
2,7
3,0
3,4
3,8
4,3
4,5
4,5
4,5
4,5
4,5

2,3
2,7
3,3
4,0
4,6
5,2
5,9
6,7
7,4
7,4
7,4

Courtesy of Crane.Market

Jib configurations • Kombination der Auslegerverlängerung • Combinaisons de l'extension treillis Configuración con extensiones de pluma • Combinazioni delle prolunghe del falcone

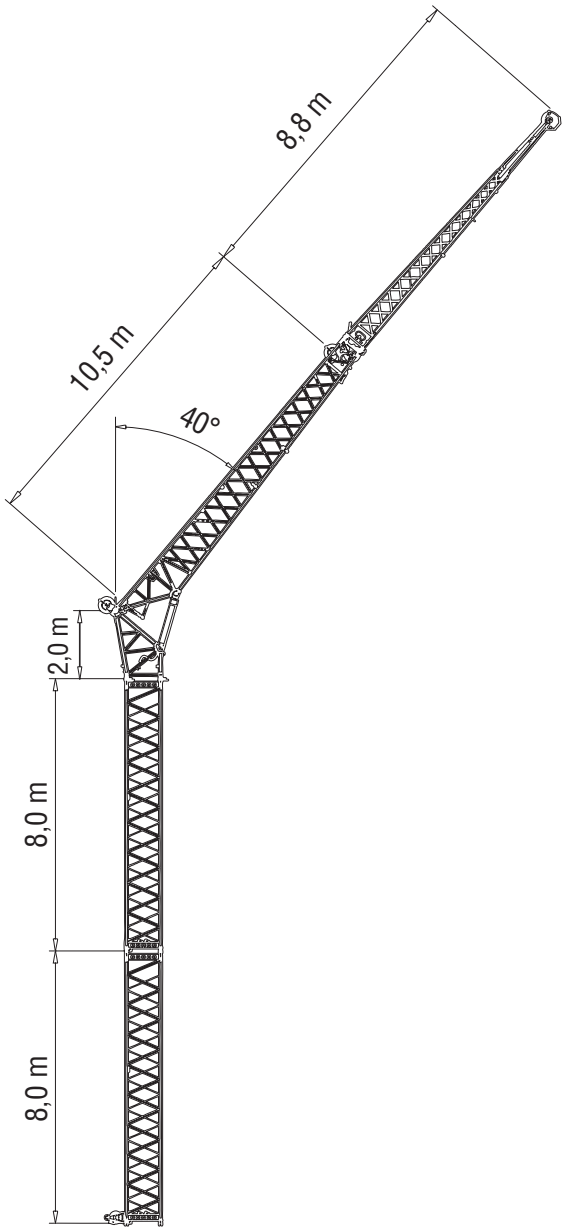

Total Length Gesamtlänge Longueur totale Longitud total Lunghezza Totale	Intermediate section boom extension make-up Reihenfolge des Spitzenaufbaus Ordre des combinaisons de l'extension treillis Combinaciones de tramos intermedios de extensión de pluma Sequenza di combinazioni per le sezioni di traliccio del falcone			
[m]	8,0 m	2,0 m	10,5 m	8,8 m
12	—	1x	1x	—
21	—	1x	1x	1x
29	1x	1x	1x	1x
37	2x	1x	1x	1x

Courtesy of Crane.Market

Swingaway (hydraulic luffing) • Klappspitze (hydraulisch wippbar) • Extension treillis (déport hydraulique) Plumín (angulable hidráulicamente) • Falcone (brandeggio idraulico)

63,6 – 68,0 m | 12/21 m | 8,10 m | 360° | 77 t

DIN/ISO

m	63,6			68,0		
m	12,0			12,0		
	5°	* 5° - 20°	* 20° - 40°	5°	* 5° - 20°	* 20° - 40°
12,0	9,0					
13,0	9,0			7,4		
14,0	9,0	8,3		7,4		
15,0	9,0	8,3		7,4	7,4	
16,0	9,0	8,3		7,4	7,4	
18,0	9,0	8,3	8,1	7,4	7,4	7,4
20,0	9,0	8,3	8,0	7,4	7,4	7,4
22,0	9,0	8,3	7,9	7,4	7,4	7,3
24,0	9,0	8,3	7,8	7,4	7,4	7,1
26,0	8,8	8,3	7,7	7,4	7,2	6,9
28,0	8,5	8,0	7,6	7,3	6,9	6,7
30,0	8,1	7,7	7,3	7,0	6,7	6,4
32,0	7,8	7,4	7,1	6,7	6,4	6,2
34,0	7,5	7,1	6,8	6,4	6,1	6,0
36,0	7,2	6,8	6,6	6,1	5,9	5,7
38,0	6,9	6,6	6,4	5,9	5,7	5,5
40,0	6,6	6,3	6,2	5,6	5,4	5,3
42,0	6,3	6,1	6,0	5,4	5,2	5,2
44,0	5,9	5,9	5,8	5,2	5,0	5,0
46,0	5,6	5,6	5,6	5,0	4,8	4,8
48,0	5,2	5,3	5,4	4,8	4,7	4,7
50,0	4,9	5,0	5,1	4,6	4,5	4,5
52,0	4,6	4,7	4,8	4,4	4,4	4,4
54,0	4,3	4,4	4,5	4,2	4,2	4,2
56,0	4,1	4,2	4,3	4,0	4,0	4,1
58,0	3,8	3,9	4,0	3,7	3,8	3,9
60,0	3,6	3,7		3,5	3,6	3,7
62,0	3,3	3,4		3,3	3,4	
64,0	3,1	3,2		3,1	3,2	
66,0	2,8	2,9		2,9	3,0	
68,0	2,6	2,7		2,7	2,8	
70,0				2,5	2,6	
72,0				2,3	2,4	

* Luffing under load, Unter Volllast wippbar, Inclinaison sous charge, Angulación con carga, Brandeggio sotto carico

GROVE

Courtesy of Crane.Market

Swingaway (hydraulic luffing) • Klappspitze (hydraulisch wippbar) • Extension treillis (déport hydraulique) Plumín (angulable hidráulicamente) • Falcone (brandeggio idraulico)

63,6 – 68,0 m | 12/21 m | 8,10 m | 360° | 77 t

DIN/ISO

m	63,6			68,0		
m	21,0			21,0		
	5°	* 5° - 20°	* 20° - 40°	5°	* 5° - 20°	* 20° - 40°
14,0	5,2					
15,0	5,2			4,5		
16,0	5,2			4,5		
18,0	5,2			4,5		
20,0	5,2	5,2		4,5	4,5	
22,0	5,2	5,2		4,5	4,5	
24,0	5,2	5,1	4,2	4,5	4,5	
26,0	5,2	5,0	4,2	4,5	4,5	4,1
28,0	5,2	4,9	4,1	4,5	4,5	4,1
30,0	5,2	4,8	4,1	4,5	4,5	4,0
32,0	5,2	4,7	4,0	4,5	4,5	4,0
34,0	5,2	4,6	4,0	4,5	4,5	3,9
36,0	5,2	4,5	3,9	4,5	4,4	3,9
38,0	5,1	4,4	3,9	4,5	4,3	3,9
40,0	4,9	4,3	3,8	4,4	4,2	3,8
42,0	4,8	4,2	3,8	4,3	4,1	3,8
44,0	4,7	4,2	3,8	4,1	3,9	3,7
46,0	4,5	4,1	3,7	3,9	3,8	3,7
48,0	4,4	4,0	3,7	3,8	3,7	3,6
50,0	4,2	4,0	3,7	3,7	3,5	3,5
52,0	4,1	3,9	3,7	3,5	3,4	3,4
54,0	3,9	3,8	3,7	3,4	3,3	3,3
56,0	3,8	3,7	3,6	3,3	3,2	3,2
58,0	3,7	3,6	3,6	3,2	3,1	3,1
60,0	3,5	3,5	3,5	3,0	3,0	3,0
62,0	3,3	3,4	3,4	2,9	2,9	2,9
64,0	3,1	3,2	3,4	2,8	2,8	2,9
66,0	2,9	3,1	3,2	2,7	2,7	2,8
68,0	2,8	2,9		2,6	2,6	2,7
70,0	2,6	2,7		2,5	2,6	2,6
72,0	2,4	2,5		2,4	2,5	
74,0	2,2	2,3		2,2	2,3	
76,0	2,0	2,1		2,1	2,2	
78,0	1,7	1,7		1,9	2,0	
80,0				1,8	1,8	
				1,5	1,5	

* Luffing under load, Unter Volllast wippbar, Inclinaison sous charge, Angulación con carga, Brandeggio sotto carico

Courtesy of Crane.Market

Boom extension (hydraulic luffing) • Auslegerverlängerung (hydraulisch wippbar) • Extension treillis (déport hydraulique) • Extensión de pluma (angulable hidráulicamente) • Jib (brandeggio idraulico)

63,6 – 68,0 m | 12/21 m | 8,10 m | 360° | 77 t

DIN/ISO

m	63,6			68,0		
m	29,0			29,0		
	5°	* 5° - 20°	* 20° - 40°	5°	* 5° - 20°	* 20° - 40°
15,0	3,9					
16,0	3,9			3,4		
18,0	3,9			3,4		
20,0	3,9			3,4		
22,0	3,9	3,9		3,4	3,4	
24,0	3,9	3,9		3,4	3,4	
26,0	3,9	3,8	3,7	3,4	3,4	
28,0	3,9	3,8	3,6	3,4	3,4	3,1
30,0	3,9	3,7	3,6	3,4	3,4	3,1
32,0	3,9	3,6	3,5	3,4	3,4	3,1
34,0	3,8	3,6	3,4	3,4	3,3	3,1
36,0	3,7	3,5	3,4	3,4	3,3	3,1
38,0	3,7	3,5	3,3	3,4	3,2	3,1
40,0	3,6	3,4	3,2	3,4	3,2	3,1
42,0	3,5	3,3	3,2	3,3	3,2	3,1
44,0	3,5	3,2	3,1	3,3	3,1	3,0
46,0	3,4	3,2	3,1	3,2	3,0	2,9
48,0	3,3	3,1	3,0	3,0	2,9	2,9
50,0	3,2	3,0	2,9	2,9	2,8	2,8
52,0	3,2	3,0	2,9	2,8	2,7	2,7
54,0	3,1	2,9	2,9	2,7	2,6	2,6
56,0	3,0	2,9	2,8	2,6	2,6	2,5
58,0	2,9	2,8	2,8	2,5	2,5	2,5
60,0	2,8	2,8	2,7	2,4	2,4	2,4
62,0	2,7	2,7	2,7	2,3	2,3	2,3
64,0	2,6	2,6	2,6	2,2	2,2	2,2
66,0	2,5	2,5	2,5	2,1	2,1	2,2
68,0	2,4	2,4	2,5	2,0	2,0	2,1
70,0	2,3	2,3	2,4	1,9	2,0	2,0
72,0	2,2	2,2	2,3	1,9	1,9	1,9
74,0	2,1	2,2		1,8	1,8	1,9
76,0	1,9	2,0		1,7	1,7	1,8
78,0	1,8	1,9		1,7	1,7	
80,0	1,7	1,7		1,6	1,6	
82,0	1,5	1,5		1,5	1,5	
84,0	1,2	1,2		1,4	1,4	
86,0	1,0			1,2	1,2	
88,0				1,0	1,0	

* Luffing under load, Unter Volllast wippbar, Inclinaison sous charge, Angulación con carga, Brandeggio sotto carico

Courtesy of Crane.Market

Boom extension (hydraulic luffing) • Auslegerverlängerung (hydraulisch wippbar) • Extension treillis (déport hydraulique) • Extensión de pluma (angulable hidráulicamente) • Jib (brandeggio idraulico)

63,6 – 68,0 m | 12/21 m | 8,10 m | 360° | 77 t

DIN/ISO

m	63,6			68,0		
m	37,0			37,0		
	5°	* 5° - 20°	* 20° - 40°	5°	* 5° - 20°	* 20° - 40°
18,0	2,7			2,3		
20,0	2,7			2,3		
22,0	2,7	2,7		2,3		
24,0	2,7	2,7		2,3	2,3	
26,0	2,7	2,7		2,3	2,3	
28,0	2,7	2,7	2,2	2,3	2,3	1,7
30,0	2,7	2,7	2,2	2,3	2,3	1,7
32,0	2,7	2,6	2,2	2,3	2,3	1,7
34,0	2,7	2,6	2,2	2,3	2,3	1,7
36,0	2,6	2,5	2,2	2,3	2,3	1,7
38,0	2,6	2,5	2,2	2,3	2,3	1,7
40,0	2,5	2,4	2,2	2,3	2,2	1,7
42,0	2,4	2,4	2,2	2,3	2,2	1,7
44,0	2,4	2,3	2,2	2,2	2,1	1,7
46,0	2,3	2,3	2,2	2,2	2,1	1,7
48,0	2,3	2,2	2,2	2,1	2,1	1,7
50,0	2,2	2,2	2,2	2,1	2,0	1,7
52,0	2,2	2,1	2,2	2,1	2,0	1,7
54,0	2,1	2,1	2,1	2,0	2,0	1,7
56,0	2,1	2,0	2,1	2,0	1,9	1,7
58,0	2,1	2,0	2,0	1,9	1,9	1,7
60,0	2,0	2,0	2,0	1,8	1,8	1,7
62,0	2,0	1,9	1,9	1,7	1,7	1,7
64,0	1,9	1,9	1,9	1,7	1,7	1,7
66,0	1,9	1,8	1,8	1,6	1,6	1,6
68,0	1,8	1,8	1,8	1,5	1,5	1,6
70,0	1,8	1,7	1,8	1,4	1,4	1,5
72,0	1,7	1,7	1,7	1,4	1,4	1,5
74,0	1,6	1,6	1,7	1,3	1,3	1,4
76,0	1,6	1,6	1,6	1,2	1,3	1,3
78,0	1,5	1,5	1,6	1,2	1,2	1,3
80,0	1,4	1,4		1,1	1,1	1,2
82,0	1,3	1,4		1,1	1,1	1,1
84,0	1,2	1,3		1,0	1,0	
86,0	1,1	1,1		0,9	1,0	
88,0	0,9	0,9		0,9	0,9	
90,0						

* Luffing under load, Unter Volllast wippbar, Inclinaison sous charge, Angulación con carga, Brandeggio sotto carico

Courtesy of Crane.Market

Swingaway (hydraulic luffing) • Klappspitze (hydraulisch wippbar) • Extension treillis (déport hydraulique) Plumín (angulable hidráulicamente) • Falcone (brandeggio idraulico)

63,6 – 68,0 m | 12/21 m | 8,10 m | 360° | 71 t

DIN/ISO

m	63,5			68,0		
m	12,0			12,0		
	5°	* 5° - 20°	* 20° - 40°	5°	* 5° - 20°	* 20° - 40°
12,0	9,0					
13,0	9,0			7,4		
14,0	9,0	8,3		7,4		
15,0	9,0	8,3		7,4	7,4	
16,0	9,0	8,3		7,4	7,4	
18,0	9,0	8,3	8,1	7,4	7,4	7,4
20,0	9,0	8,3	8,0	7,4	7,4	7,4
22,0	9,0	8,3	7,9	7,4	7,4	7,3
24,0	9,0	8,3	7,8	7,4	7,4	7,1
26,0	8,8	8,3	7,7	7,4	7,2	6,9
28,0	8,5	8,0	7,6	7,3	6,9	6,7
30,0	8,1	7,7	7,3	7,0	6,7	6,4
32,0	7,8	7,4	7,1	6,7	6,4	6,2
34,0	7,5	7,1	6,8	6,4	6,1	6,0
36,0	7,2	6,8	6,6	6,1	5,9	5,7
38,0	6,9	6,6	6,4	5,9	5,7	5,5
40,0	6,6	6,3	6,2	5,6	5,4	5,3
42,0	6,3	6,1	6,0	5,4	5,2	5,2
44,0	5,9	5,9	5,8	5,2	5,0	5,0
46,0	5,6	5,6	5,6	5,0	4,8	4,8
48,0	5,2	5,3	5,4	4,8	4,7	4,7
50,0	4,9	5,0	5,1	4,6	4,5	4,5
52,0	4,6	4,7	4,8	4,4	4,4	4,4
54,0	4,3	4,4	4,5	4,2	4,2	4,2
56,0	4,1	4,2	4,3	4,0	4,0	4,1
58,0	3,8	3,9	4,0	3,7	3,8	3,9
60,0	3,5	3,5		3,5	3,6	3,7
62,0	3,1	3,1		3,3	3,4	
64,0	2,8	2,9		3,0	3,0	
66,0	2,6	2,7		2,7	2,7	
68,0	2,4	2,5		2,4	2,4	
70,0				2,1	2,1	
72,0				1,8	1,8	

* Luffing under load, Unter Volllast wippbar, Inclinaison sous charge, Angulación con carga, Brandeggio sotto carico

GROVE

Courtesy of Crane.Market

Swingaway (hydraulic luffing) • Klappspitze (hydraulisch wippbar) • Extension treillis (déport hydraulique) Plumín (angulable hidráulicamente) • Falcone (brandeggio idraulico)

63,6 – 68,0 m | 12/21 m | 8,10 m | 360° | 71 t

DIN/ISO

m	63,5			68,0		
m	21,0			21,0		
	5°	* 5° - 20°	* 20° - 40°	5°	* 5° - 20°	* 20° - 40°
14,0	5,2					
15,0	5,2			4,5		
16,0	5,2			4,5		
18,0	5,2			4,5		
20,0	5,2	5,2		4,5	4,5	
22,0	5,2	5,2		4,5	4,5	
24,0	5,2	5,1	4,2	4,5	4,5	
26,0	5,2	5,0	4,2	4,5	4,5	4,1
28,0	5,2	4,9	4,1	4,5	4,5	4,1
30,0	5,2	4,8	4,1	4,5	4,5	4,0
32,0	5,2	4,7	4,0	4,5	4,5	4,0
34,0	5,2	4,6	4,0	4,5	4,5	3,9
36,0	5,2	4,5	3,9	4,5	4,4	3,9
38,0	5,1	4,4	3,9	4,5	4,3	3,9
40,0	4,9	4,3	3,8	4,4	4,2	3,8
42,0	4,8	4,2	3,8	4,3	4,1	3,8
44,0	4,7	4,2	3,8	4,1	3,9	3,7
46,0	4,5	4,1	3,7	3,9	3,8	3,7
48,0	4,4	4,0	3,7	3,8	3,7	3,6
50,0	4,2	4,0	3,7	3,7	3,5	3,5
52,0	4,1	3,9	3,7	3,5	3,4	3,4
54,0	3,9	3,8	3,7	3,4	3,3	3,3
56,0	3,8	3,7	3,6	3,3	3,2	3,2
58,0	3,7	3,6	3,6	3,2	3,1	3,1
60,0	3,5	3,5	3,5	3,0	3,0	3,0
62,0	3,3	3,4	3,4	2,9	2,9	2,9
64,0	3,1	3,2	3,4	2,8	2,8	2,9
66,0	2,9	3,0	3,2	2,7	2,7	2,8
68,0	2,6	2,6		2,6	2,6	2,7
70,0	2,3	2,4		2,5	2,5	2,6
72,0	2,1	2,2		2,2	2,2	
74,0	2,0	2,0		2,0	2,0	
76,0	1,8	1,9		1,7	1,7	
78,0	1,7	1,7		1,5	1,5	
80,0				1,3	1,3	
82,0				1,0	1,0	

* Luffing under load, Unter Volllast wippbar, Inclinaison sous charge, Angulación con carga, Brandeggio sotto carico

Courtesy of Crane.Market

Boom extension (hydraulic luffing) • Auslegerverlängerung (hydraulisch wippbar) • Extension treillis (déport hydraulique) • Extensión de pluma (angulable hidráulicamente) • Jib (brandeggio idraulico)

63,6 – 68,0 m | 12/21 m | 8,10 m | 360° | 71 t

DIN/ISO

m	63,5			68,0		
m	29,0			29,0		
	5°	* 5° - 20°	* 20° - 40°	5°	* 5° - 20°	* 20° - 40°
15,0	3,9					
16,0	3,9			3,4		
18,0	3,9			3,4		
20,0	3,9			3,4		
22,0	3,9	3,9		3,4	3,4	
24,0	3,9	3,9		3,4	3,4	
26,0	3,9	3,8	3,7	3,4	3,4	
28,0	3,9	3,8	3,6	3,4	3,4	3,1
30,0	3,9	3,7	3,6	3,4	3,4	3,1
32,0	3,9	3,6	3,5	3,4	3,4	3,1
34,0	3,8	3,6	3,4	3,4	3,3	3,1
36,0	3,7	3,5	3,4	3,4	3,3	3,1
38,0	3,7	3,5	3,3	3,4	3,2	3,1
40,0	3,6	3,4	3,2	3,4	3,2	3,1
42,0	3,5	3,3	3,2	3,3	3,2	3,1
44,0	3,5	3,2	3,1	3,3	3,1	3,0
46,0	3,4	3,2	3,1	3,2	3,0	2,9
48,0	3,3	3,1	3,0	3,0	2,9	2,9
50,0	3,2	3,0	2,9	2,9	2,8	2,8
52,0	3,2	3,0	2,9	2,8	2,7	2,7
54,0	3,1	2,9	2,9	2,7	2,6	2,6
56,0	3,0	2,9	2,8	2,6	2,6	2,5
58,0	2,9	2,8	2,8	2,5	2,5	2,5
60,0	2,8	2,8	2,7	2,4	2,4	2,4
62,0	2,7	2,7	2,7	2,3	2,3	2,3
64,0	2,6	2,6	2,6	2,2	2,2	2,2
66,0	2,5	2,5	2,5	2,1	2,1	2,2
68,0	2,4	2,4	2,5	2,0	2,0	2,1
70,0	2,3	2,3	2,4	1,9	2,0	2,0
72,0	2,2	2,2	2,3	1,9	1,9	1,9
74,0	1,9	1,9		1,8	1,8	1,9
76,0	1,6	1,6		1,7	1,7	1,8
78,0	1,5	1,6		1,5	1,5	
80,0	1,4	1,5		1,3	1,3	
82,0	1,3	1,3		1,1	1,1	
84,0	1,1	1,2		0,9	0,9	
86,0	1,0					

* Luffing under load, Unter Volllast wippbar, Inclinaison sous charge, Angulación con carga, Brandeggio sotto carico

GROVE

Courtesy of Crane.Market

Boom extension (hydraulic luffing) • Auslegerverlängerung (hydraulisch wippbar) • Extension treillis (déport hydraulique) • Extensión de pluma (angulable hidráulicamente) • Jib (brandeggio idraulico)

63,6 – 68,0 m | 12/21 m | 8,10 m | 360° | 71 t

DIN/ISO

m	63,5			68,0		
m	37,0			37,0		
	5°	* 5° - 20°	* 20° - 40°	5°	* 5° - 20°	* 20° - 40°
18,0	2,7			2,3		
20,0	2,7			2,3		
22,0	2,7	2,7		2,3		
24,0	2,7	2,7		2,3	2,3	
26,0	2,7	2,7		2,3	2,3	
28,0	2,7	2,7	2,2	2,3	2,3	1,7
30,0	2,7	2,7	2,2	2,3	2,3	1,7
32,0	2,7	2,6	2,2	2,3	2,3	1,7
34,0	2,7	2,6	2,2	2,3	2,3	1,7
36,0	2,6	2,5	2,2	2,3	2,3	1,7
38,0	2,6	2,5	2,2	2,3	2,3	1,7
40,0	2,5	2,4	2,2	2,3	2,2	1,7
42,0	2,4	2,4	2,2	2,3	2,2	1,7
44,0	2,4	2,3	2,2	2,2	2,1	1,7
46,0	2,3	2,3	2,2	2,2	2,1	1,7
48,0	2,3	2,2	2,2	2,1	2,1	1,7
50,0	2,2	2,2	2,2	2,1	2,0	1,7
52,0	2,2	2,1	2,2	2,1	2,0	1,7
54,0	2,1	2,1	2,1	2,0	2,0	1,7
56,0	2,1	2,0	2,1	2,0	1,9	1,7
58,0	2,1	2,0	2,0	1,9	1,9	1,7
60,0	2,0	2,0	2,0	1,8	1,8	1,7
62,0	2,0	1,9	1,9	1,7	1,7	1,7
64,0	1,9	1,9	1,9	1,7	1,7	1,7
66,0	1,9	1,8	1,8	1,6	1,6	1,6
68,0	1,8	1,8	1,8	1,5	1,5	1,6
70,0	1,8	1,7	1,8	1,4	1,4	1,5
72,0	1,7	1,7	1,7	1,4	1,4	1,5
74,0	1,6	1,6	1,7	1,3	1,3	1,4
76,0	1,6	1,6	1,6	1,2	1,3	1,3
78,0	1,5	1,5	1,6	1,2	1,2	1,3
80,0	1,2	1,2		1,1	1,1	1,2
82,0	1,0	1,0		1,1	1,1	1,1
84,0	0,9	0,9		0,9	0,9	
86,0		0,9				
88,0						

* Luffing under load, Unter Volllast wippbar, Inclinaison sous charge, Angulación con carga, Brandeggio sotto carico

Courtesy of Crane.Market

Swingaway (hydraulic luffing) • Klappspitze (hydraulisch wippbar) • Extension treillis (déport hydraulique) Plumín (angulable hidráulicamente) • Falcone (brandeggio idraulico)

63,6 – 68,0 m | 12/21 m | 8,10 m | 360° | 51 t

DIN/ISO

m	63,5			68,0		
m	12,0			12,0		
	5°	* 5° - 20°	* 20° - 40°	5°	* 5° - 20°	* 20° - 40°
12,0	9,0					
13,0	9,0			7,4		
14,0	9,0	8,3		7,4		
15,0	9,0	8,3		7,4	7,4	
16,0	9,0	8,3		7,4	7,4	
18,0	9,0	8,3	8,1	7,4	7,4	7,4
20,0	9,0	8,3	8,0	7,4	7,4	7,4
22,0	9,0	8,3	7,9	7,4	7,4	7,3
24,0	9,0	8,3	7,8	7,4	7,4	7,1
26,0	8,8	8,3	7,7	7,4	7,2	6,9
28,0	8,5	8,0	7,6	7,3	6,9	6,7
30,0	8,1	7,7	7,3	7,0	6,7	6,4
32,0	7,8	7,4	7,1	6,7	6,4	6,2
34,0	7,5	7,1	6,8	6,4	6,1	6,0
36,0	7,2	6,8	6,6	6,1	5,9	5,7
38,0	6,9	6,6	6,4	5,9	5,7	5,5
40,0	6,5	6,3	6,2	5,6	5,4	5,3
42,0	5,8	5,8	6,0	5,4	5,2	5,2
44,0	5,1	5,1	5,4	5,2	5,0	5,0
46,0	4,8	4,7	4,8	4,7	4,7	4,8
48,0	4,6	4,5	4,5	4,2	4,2	4,5
50,0	4,2	4,2	4,3	3,7	3,7	3,9
52,0	3,7	3,7	3,9	3,2	3,2	3,4
54,0	3,3	3,3	3,5	2,8	2,8	3,0
56,0	2,9	2,9	3,1	2,4	2,4	2,6
58,0	2,5	2,5	2,7	2,0	2,0	2,2
60,0	2,2	2,2		1,7	1,7	1,8
62,0	1,9	1,9		1,4	1,4	
64,0	1,6	1,6		1,1	1,1	
66,0	1,3	1,3				
68,0	1,1	1,1				

* Luffing under load, Unter Volllast wippbar, Inclinaison sous charge, Angulación con carga, Brandeggio sotto carico

GROVE

Courtesy of Crane.Market

Swingaway (hydraulic luffing) • Klappspitze (hydraulisch wippbar) • Extension treillis (déport hydraulique) Plumín (angulable hidráulicamente) • Falcone (brandeggio idraulico)

63,6 – 68,0 m | 12/21 m | 8,10 m | 360° | 51 t

DIN/ISO

m	63,5			68,0		
m	21,0			21,0		
	5°	* 5° - 20°	* 20° - 40°	5°	* 5° - 20°	* 20° - 40°
14,0	5,2					
15,0	5,2			4,5		
16,0	5,2			4,5		
18,0	5,2			4,5		
20,0	5,2	5,2		4,5	4,5	
22,0	5,2	5,2		4,5	4,5	
24,0	5,2	5,1	4,2	4,5	4,5	
26,0	5,2	5,0	4,2	4,5	4,5	4,1
28,0	5,2	4,9	4,1	4,5	4,5	4,1
30,0	5,2	4,8	4,1	4,5	4,5	4,0
32,0	5,2	4,7	4,0	4,5	4,5	4,0
34,0	5,2	4,6	4,0	4,5	4,5	3,9
36,0	5,2	4,5	3,9	4,5	4,4	3,9
38,0	5,1	4,4	3,9	4,5	4,3	3,9
40,0	4,9	4,3	3,8	4,4	4,2	3,8
42,0	4,8	4,2	3,8	4,3	4,1	3,8
44,0	4,7	4,2	3,8	4,1	3,9	3,7
46,0	4,5	4,1	3,7	3,9	3,8	3,7
48,0	4,4	4,0	3,7	3,8	3,7	3,6
50,0	4,0	4,0	3,7	3,7	3,5	3,5
52,0	3,5	3,5	3,7	3,5	3,4	3,4
54,0	3,3	3,2	3,5	3,3	3,3	3,3
56,0	3,1	3,1	3,1	2,9	2,9	3,2
58,0	3,0	3,0	3,0	2,5	2,5	2,9
60,0	2,7	2,7	2,9	2,2	2,2	2,5
62,0	2,3	2,3	2,6	1,8	1,8	2,2
64,0	2,0	2,0	2,3	1,5	1,5	1,8
66,0	1,8	1,8	2,0	1,3	1,3	1,5
68,0	1,5	1,5		1,0	1,0	1,2
70,0	1,2	1,2				1,0
72,0	1,0	1,0				

* Luffing under load, Unter Volllast wippbar, Inclinaison sous charge, Angulación con carga, Brandeggio sotto carico

Courtesy of Crane.Market

GROVE®

Courtesy of Crane.Market

Courtesy of Crane.Market

Symbols • Symbolerklärung • Glossaire des symboles • Glosario de simbolos • Glossario dei simboli

Axles
Achsen
Ponts
Ejes
Assali

Crane functions
Kranbewegungen
Mouvements de la grue
Funciones de la grúa
Funzioni della gru

Hookblock / Capacity
Hakenflasche / Traglast
Moufle / Force de levage
Gancho / Capacidad
Gancio / Capacità

Speed
Geschwindigkeit
Vitesse
Velocidad
Velocitç

Axle load
Achslast
Charge à l'essieu
Carga por eje
Carico sugli assi

Crane travel
Fahrstellung
Déplacement de la grue
Grúa en translado
Traslazione gru

Hydraulic system
Hydrauliksystem
Circuit hydraulique
Sistema hidràulico
Impianto idraulico

Suspension
Federung
Suspension
Suspensión
Sospensioni

Boom
Ausleger
Flèche
Pluma
Braccio

Drive/Steer
Antrieb/Lenkung
Direction/Déplacement
Tracción/Dirección
Trazione/Sterzo

Lattice extension
Gitterspitze
Extension treillis
Extensión de celosia
Lunghezza prolunga

Transmission / Gear
Getriebe / Gang
Boîte de vitessas / Rapport
Transmisión / Cambio
Cambio

Boom elevation
Wippwerk
Relevage
Elevacion de pluma
Elevazione braccio

Electrical system
Elektrische Anlage
Circuit électrique
Sistema eléctrico
Impianto elettrico

Lattice extension (luffing)
Auslegerverlängerung (wippbar)
Extension treillis (volée variable)
Extensión de celosia (angulable hidráulicamente)

km/h
Travel speed
Fahrgeschwindigkeit
Vitesse de déplacement
Velocidad de desplazamiento
Velocità di traslazione

Boom telescoping
Teleskopieren
Télescopage de flèche
Telescopaje de pluma
Lunghezza braccio

Engine
Motor
Moteur
Motor
Motore

Luffing Jib
Wippspitzenausleger
Volée variable
Plumín angulable

Tyres
Bereifung
Pneumatiques
Neumáticos
Pneumatici

Brakes
Bremsen
Freins
Frenos
Freni

Free on wheels
Freistehend
Sur pneus
Sobre neumàticos
Su gomme

Low range
Kleinste Übersetzung
Gamme basse
Marchas cortas
Fuoristrada

Cab
Kabine
Cabine
Cabina
Cabina

Gradeability
Steigfähigkeit
Aptitude en pente
Superacion de pendientes
Pendenza superabile

Outriggers
Abstützung
Calage
Estabilizadores
Stabilizzatori

Carrier frame
Rahman
Châssis porteur
Bastidor
Telaio

Main hoist
Haupthubwerk
Treuil principal
Cabrestante principal
Argano principale

Radius
Ausladung
Portée
Radio
Raggio

Counterweight
Gegengewicht
Contrepoids
Contrapeso
Contrappeso

Auxiliary hoist
Hilfshubwerk
Treuil auxiliaire
Cabrestante auxiliar
Argano secondario

Slewing/Working range
Drehwerk/Arbeitsbereich
Orientation/Rayon d'operation
Giro/Gama de trabajo
Rotazione/Area di lavoro

Courtesy of Crane.Market

GROVE®

Manitowoc Crane Group - Americas
Manitowoc, Wisconsin, USA
Tel: +1 920 684 6621
Fax: +1 920 683 6277
Shady Grove, Pennsylvania, USA
Tel: +1 717 597 8121
Fax: +1 717 597 4062

Manitowoc Crane Group - Beijing China
(Sales, Parts & Service)
Tel: +86 (0)10 646-71690 ext 101
Fax: +86 (0)10 646-71691

Manitowoc Crane Group - France
France & Africa
(Sales, Parts & Service)
Tel: +33 (0)1 30 31 31 50
Fax: +33 (0)1 30 38 60 85

Manitowoc Crane Group - Germany
Germany & Central Europe
(Sales, Parts & Service)
Tel: +49 (0)2173 89 09-0
Fax: +49 (0)2173 89 09-30

Manitowoc Crane Group - Italy
Italy & Southern Europe
(Sales, Parts & Service)
Tel: +39 (0)331 49 33 11
Fax: +39 (0)331 49 33 30

Manitowoc Crane Group - Middle East
(Sales)
Tel: +971 (0)4 338 18 61
Fax: +971 (0)4 338 23 43

Manitowoc Crane Group - Netherlands
Netherlands & North West Europe
(Sales, Parts & Service)
Tel: +31 (0)76 578 39 99
Fax: +31 (0)76 578 39 78

Manitowoc Crane Group - Portugal
Portugal & Spain
(Sales, Parts & Service)
Tel: +351 (0)22 969 88 40
Fax: +351 (0)22 969 88 48

Manitowoc Crane Group - Russia
Russia - CIS (Sales)
Tel: +7 495 641 23 59
Fax: +7 495 641 23 58

Manitowoc Crane Group - Shanghai, China
(Sales, Parts & Service)
Tel: +86 (0)21 5489 1515
Fax: +86 (0)21 5489 3565

Manitowoc Crane Group - Singapore
Asia & Pacific excluding China
(Sales, Parts & Service)
Tel: +65 62 64 11 88
Fax: +65 6862-4040/4142

Manitowoc Crane Group - UK
United Kingdom (Sales)
Tel: +44 (0) 1895 430 053
Fax: +44 (0) 1895 459 500

Europe Middle East & Africa (Parts & Service)
Tel: +44 (0) 191 522 2000
Fax: +44 (0) 191 522 2052

Distributed By:

Manitowoc
Crane CARE

www.manitowoccranegroup.com

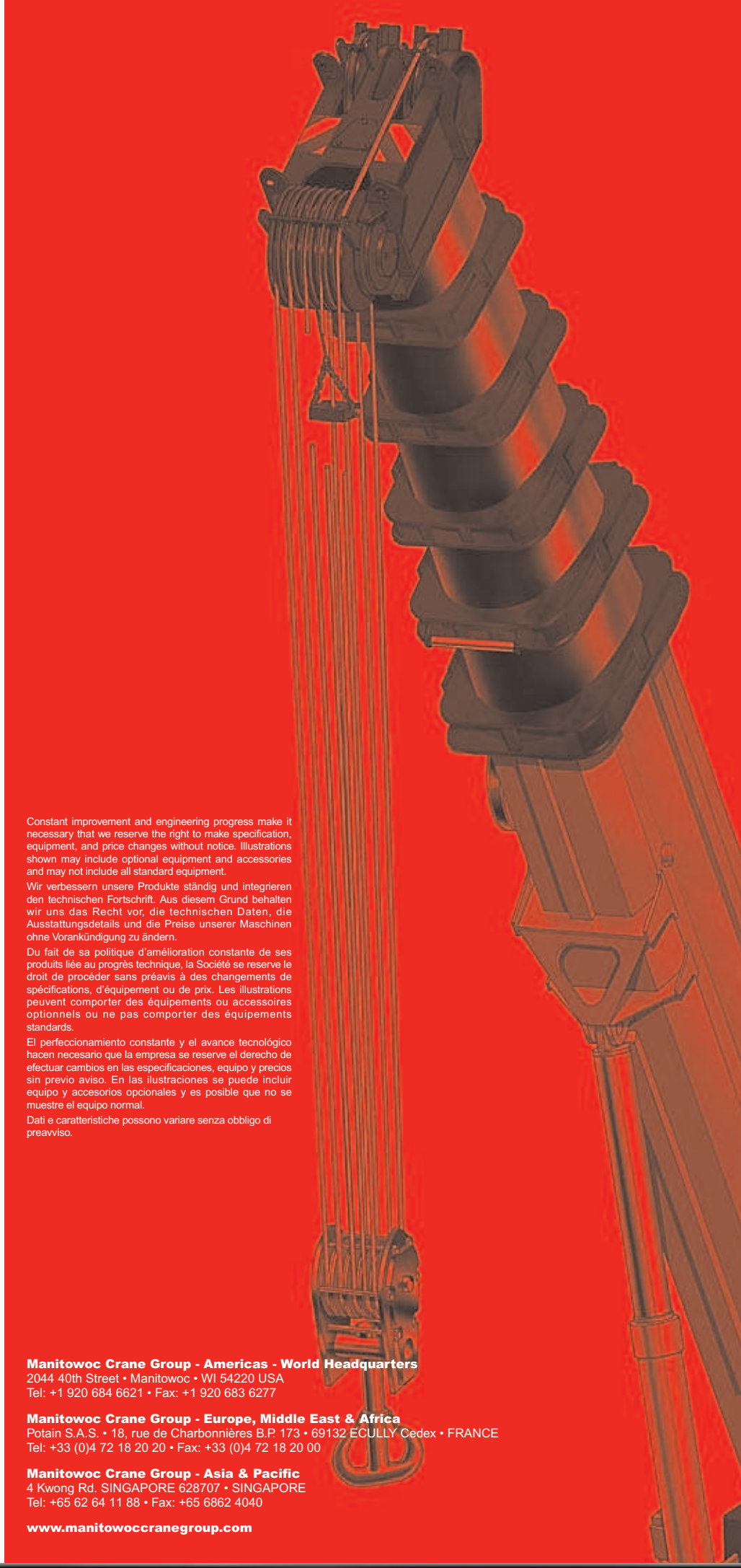

Constant improvement and engineering progress make it necessary that we reserve the right to make specification, equipment, and price changes without notice. Illustrations shown may include optional equipment and accessories and may not include all standard equipment.

Wir verbessern unsere Produkte ständig und integrieren den technischen Fortschrift. Aus diesem Grund behalten wir uns das Recht vor, die technischen Daten, die Ausstattungsdetails und die Preise unserer Maschinen ohne Vorankündigung zu ändern.

Du fait de sa politique d'amélioration constante de ses produits liée au progrès technique, la Société se reserve le droit de procéder sans préavis à des changements de spécifications, d'équipement ou de prix. Les illustrations peuvent comporter des équipements ou accessoires optionnels ou ne pas comporter des équipements standards.

El perfeccionamiento constante y el avance tecnológico hacen necesario que la empresa se reserve el derecho de efectuar cambios en las especificaciones, equipo y precios sin previo aviso. En las ilustraciones se puede incluir equipo y accesorios opcionales y es posible que no se muestre el equipo normal.

Dati e caratteristiche possono variare senza obbligo di preavviso.

Manitowoc Crane Group - Americas - World Headquarters
2044 40th Street • Manitowoc • WI 54220 USA
Tel: +1 920 684 6621 • Fax: +1 920 683 6277

Manitowoc Crane Group - Europe, Middle East & Africa
Potain S.A.S. • 18, rue de Charbonnières B.P. 173 • 69132 ECULLY Cedex • FRANCE
Tel: +33 (0)4 72 18 20 20 • Fax: +33 (0)4 72 18 20 00

Manitowoc Crane Group - Asia & Pacific
4 Kwong Rd. SINGAPORE 628707 • SINGAPORE
Tel: +65 62 64 11 88 • Fax: +65 6862 4040

www.manitowoccranegroup.com

Publication-No.: 3-1332 - GMK 5220 - 01.06 / 3M

Courtesy of Crane.Market